TERMA SKY

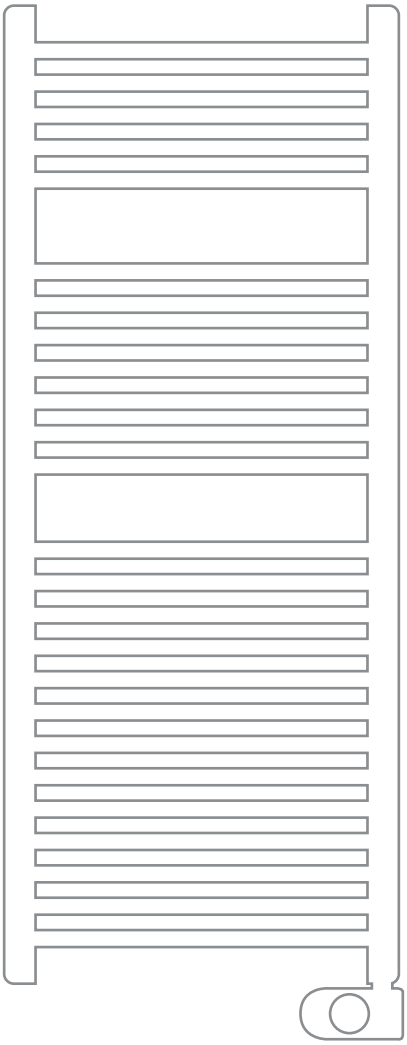

HR | SI | EN | DE | IT | ES

Priručnik | Priročnik | Manual | Handbuch | Manuale | Manual

HR Hrvatski 5-25

SI Slovenščina 26-46

EN English 47-67

DE Deutsch 68-87

IT Italiano 88-108

ES Español 109-129

HR

1 Opis

1.1 Predgovor 6
1.2 Upozorenja 6
1.3 Pregled Vašeg dizajnerskog radijatora 8

2 Instalacija dizajnerskog radijatora

2.1 Napomene o instalaciji 8
2.2 Odabir mjesta postavljanja 11
2.3 Priključivanje Vašeg dizajnerskog radijatora 11

3 Upute za korištenje

3.1 Korištenje Vašeg dizajnerskog radijatora 14
3.2 Uvod 15
3.3 Tehnički podaci 16
3.4 Uporaba različitih funkcija 17

4 Održavanje i otklanjanje smetnji

4.1 Redovito održavanje 23
4.2 Otklanjanje kvarova 23

5 Servis za kupce i jamstvo 24

1 Opis

1.1 Predgovor

Dragi kupci,

Zahvaljujemo Vam što ste se odlučili na kupnju ovog dizajnerskog radijatora. Ovaj proizvod proizveden je u skladu s našim strogim zahtjevima prema kvaliteti kako bismo Vam pružili potpuno zadovoljstvo. Da biste najviše profitirali od svog dizajnerskog radijatora preporučujemo Vam pažljivo pročitati ove upute i uvijek ih imati spremno pri ruci.

Hvala Vam na ukazanom povjerenju.

1.2 Upozorenja

Kako bi se spriječila opasnost za malu djecu, preporučamo ugradnju dizajnerskog radijatora na način da donji rub bude najmanje 600 mm poviše poda.

UPOZORENJE (dizajnerski radijator): Ne pokrivajte dizajnerski radijator kako biste izbjegli pregrijavanje.

Ne koristite dizajnerski radijator kao površinu za sjedenje!

Oprez, površina postaje jako vruća.

UPOZORENJE - neki dijelovi ovog proizvoda mogu se jako zagrijati i uzrokovati opekline. Posebno treba biti oprezan u prisutnosti djece ili bespomoćnih osoba.

Djecu mlađu od 3 godine treba držati podalje osim ako su pod nadzorom. Djeca u dobi od 3 do 8 godina smiju uključiti/isključiti uređaj samo pod nadzorom ako je postavljen i instaliran u predviđenom normalnom radnom položaju i ako su upućena u korištenje uređaja i s time povezane opasnosti. Djeca od 3 do 8 godina ne smiju spajati, podešavati ili obavljati radove na održavanju uređaja.

Djeca od 8 godina i osobe s ograničenim fizičkim, osjetilnim ili mentalnim sposobnostima ili s nedostatkom iskustva i znanja smiju koristiti uređaj samo pod nadzorom i moraju biti upućena u način korištenja uređaja i s time povezane opasnosti. Djeca se ne smiju igrati s uređajem. Čišćenje i održavanje dizajnerskog radijatora ne smiju obavljati djeca bez nadzora.

Dizajnerski radijator i električne komponente smije priključiti i pustiti u rad samo stručno ovlaštena osoba u skladu s važećim propisima i standardima.

Dizajnerski radijator smije se koristiti samo u svrhu za koju je namijenjen. Grijaća šipka služi za elektroničku regulaciju i kontrolu snage grijaćeg elementa koji se ugrađuje u dizajnerski radijator koji služi za zagrijavanje ručnika i/ili grijanje stambenih prostora. Korištenje u druge svrhe nije dopušteno i može biti opasno za korisnika. Zlonamjerne modifikacije uređaja i zlouporaba strogo su zabranjeni.

Napajanje mora biti zaštićeno uređajem za diferencijalnu struju s maksimalno 30mA, osobito ako se postavlja u prostoriju s kadom ili tušem.

MOLIMO OBRATITE PAŽNJU Iz sigurnosnih razloga, oštećene dovodne kabele mora zamijeniti proizvođač, njegova služba za korisnike ili odgovarajuće kvalificirana osoba.

MOLIMO OBRATITE PAŽNJU Dizajnerski radijator ne smije se instalirati neposredno ispod utičnice.

MOLIMO OBRATITE PAŽNJU Ovaj dizajnerski radijator nije prikladan za korištenje na visinama većim od 2000 m.

Prije početka radova održavanja, provjerite je li dizajnerski radijator na elektroničkoj jedinici isključen

1.3 Pregled Vašeg dizajnerskog radijatora

Dizajnerski radijator, isključivo električni, ispunjen je tekućinom za prijenos topline i to količinom izračunatom specifično za konkretni model. Radove popravka koji zahtijevaju otvaranje spremnika tekućine za prijenos topline smije izvoditi samo proizvođač ili njegova služba za korisnike, koju također treba kontaktirati u slučaju curenja.

Prilikom odlaganja dizajnerskog radijatora na otpad pridržavajte se važećih propisa o zbrinjavanju otpada.

Dizajnerski radijator s električnim pogonom isporučuje se spreman za uporabu. U tvornici se puni i zapečaćuje s visokoučinkovitom tekućinom za prijenos topline. Ova tekućina je posebno razvijena za tu svrhu i ne zahtijeva nikakvo posebno održavanje.

Čim se dizajnerski radijator uključi, primijetit ćete neke razlike u odnosu na električne grijače zraka:

- Električna grijaća šipka zagrijava tekućinu za prijenos topline, koja postupno i prirodno cirkulira u dizajnerskom radijatoru. Ovaj princip također osigurava ujednačeno i trajno zagrijavanje čak i kada element više nije napajan strujom.

- Inercija tekućine dovodi do toga da temperatura na površini dizajnerskog radijatora tek nakon najmanje 10 minuta doseže svoju optimalnu vrijednost, pri čemu vrijeme zagrijavanja ovisi i o modelu i sobnoj temperaturi pri kojoj je uređaj uključen.

2. Instalacija

2.1 Napomene o instalaciji

Dizajnerski radijator je dizajniran za spajanje na 230 V osigurano kućno napajanje. Prilikom ugradnje u kuhinju ili kupaonicu, razvodna kutija mora biti najmanje 25 cm udaljena od poda.

Uz odredbe ovog priručnika, instalacija mora biti u skladu s primjenjivim europskim i nacionalnim standardima kao što su CEI 60364.7.701 i NF C15 - 100 za Francusku i VDE 0100 za Njemačku - te priznatim tehničkim pravilima.

Instalacija mora biti u skladu s važećim standardima i priznatim tehničkim pravilima zemlje u kojoj je dizajnerski radijator ugrađen

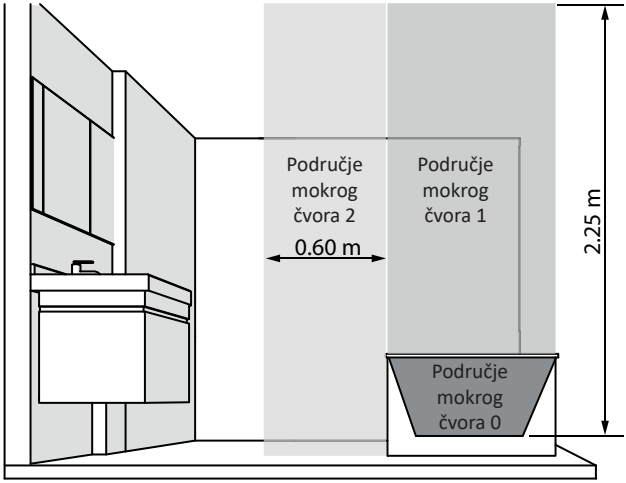

MOLIMO OBRATITE PAŽNJU Ovdje prikazani primjer odnosi se samo na slučaj prostorije s kadom. Za ostale konfiguracije kupaonica, svakako kontaktirajte svog instalatera.

MOLIMO OBRATITE PAŽNJU Instalacija mora uključivati uređaj za rastavljanje svih polova s minimalnim kontaktnim razmakom od 3 mm.

Za zajamčenu sigurnost vaše instalacije morate:

- postaviti predmete (namještaj, stolice i sl.) najmanje 50 cm od prednje strane dizajnerskog radijatora kako bi zrak mogao slobodno cirkulirati;
- ostaviti najmanje 10 cm između vrha dizajnerskog radijatora i police;
- koristiti prikladne vijke za pričvršćivanje ovisno o sastavu zida.

MOLIMO OBRATITE PAŽNJU Dizajnerski radijator ni u kojem slučaju ne smije biti instaliran s elektroničkom jedinicom usmjerenom prema gore.

Ostavite najmanje 15 cm između vrha dizajnerskog radijatora i police.

NAPOMENA: Dizajnerski radijatori mogu se sigurno prekriti. Međutim, kako biste osigurali učinkovit rad uređaja, po mogućnosti ga nemojte potpuno prekrivati. To je zato što bi rad mogao biti prekinut unutarnjim sigurnosnim prekidačem ako dosegne previsoku temperaturu.

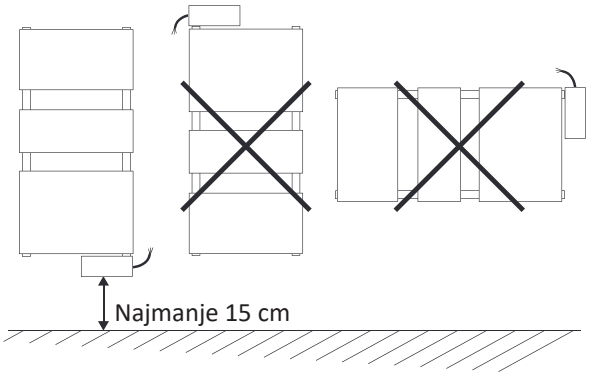

PAŽNJA!
Prije spajanja uvijek isključite napajanje.

2.2 Odabir mjesta postavljanja

Kako biste dizajnerski radijator koristili na najbolji mogući način i uživali u optimalnoj udobnosti, preporučamo da dizajnerski radijator postavite što bliže zonama s velikim gubicima topline (prozori). Kompletne upute za montažu mogu se pronaći unutar ambalaže dizajnerskog radijatora.

PREPORUKE U ODNOSU NA PREPOZNAVANJE OTVORENOG PROZORA (vidi odlomak 3.4) Mjesto postavljanja Vašeg uređaja utječe na to koliko dobro će funkcionirati prepoznavanje otvorenog prozora. Stoga je potrebno postaviti ga što bliže otvoru i ne postavljati ga blizu vrata. Osim rasporeda Vaše instalacije u prostoriji, u slijedu funkcija koriste se zadana temperatura postavljena na uređaju i sobna temperatura.

2.3 Priključivanje dizajnerskog radijatora

Tehničke značajke dizajnerskog radijatora mogu se pronaći na natpisnoj pločici. Obratite pažnju na njih prije ugradnje dizajnerskog radijatora ili pozivanja korisničke službe.

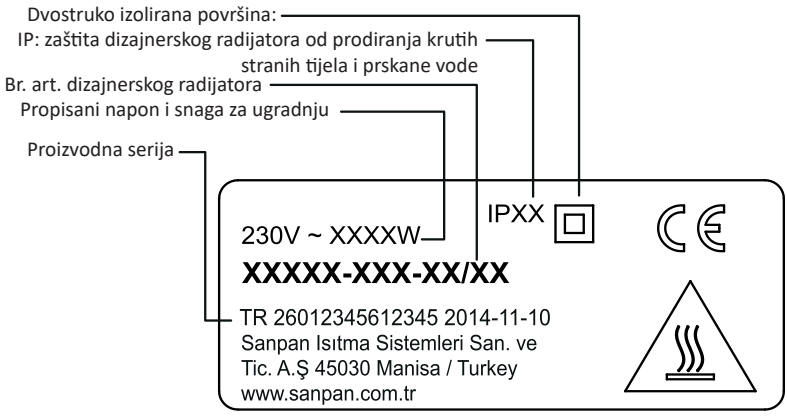

Verzija s mrežnim utikačem:
Originalni kabel namijenjen je za spajanje na utičnicu.

Verzija bez utikača:

PRINCIP SPAJANJA BEZ KONTROLNOG VODIČA:
Ako kontrolni vodič nije spojen, mora biti izoliran iz sigurnosnih razloga. Ni pod kojim uvjetima ne smije biti spojen na uzemljenje.

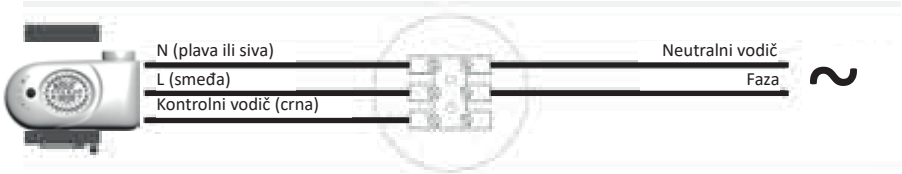

OBOJENO

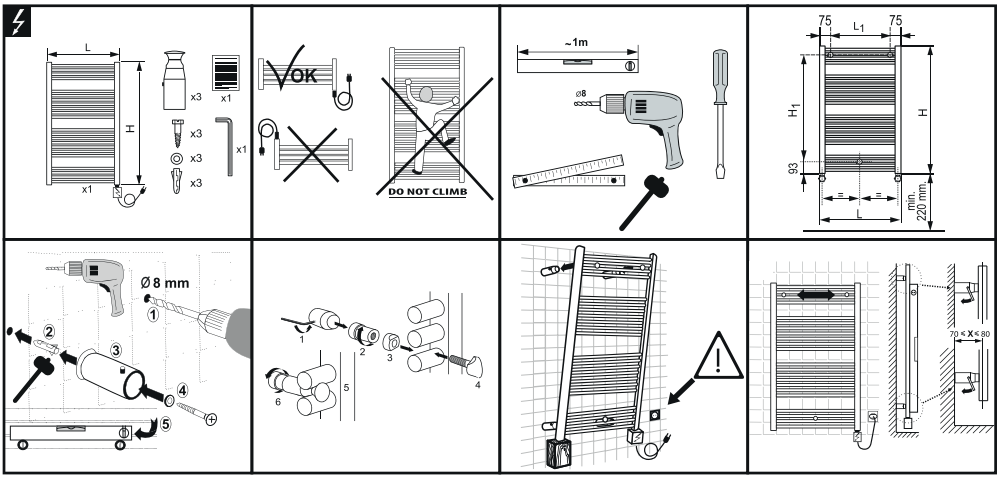

KROMIRANO

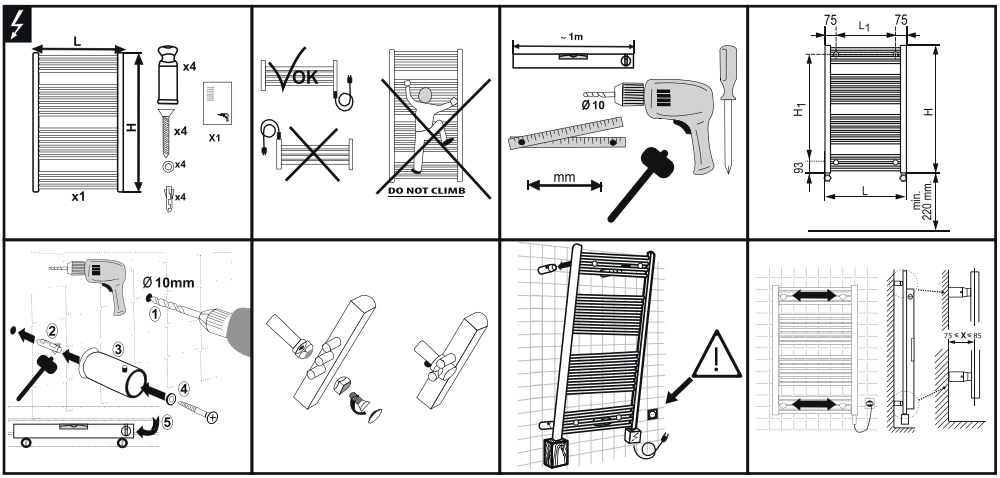

H	H_1
786	600
906	720
1226	1040
1466	1280
1866	1680

L	L_1
400	250
500	350
600	450

3 Upute za korištenje

3.1 Korištenje Vašeg dizajnerskog radijatora

Ova elektronička jedinica zadovoljava sljedeće standarde:

- Direktiva za ekološki dizajn, proizvodi koji koriste energiju
- Direktiva, 2005/32/EZ (<0,5W).

EN 60335-1:2012+AC:2014+A11:2014 EN 60335-2-43:2003+A1:2006+A2:2008
EN 50564:2011 Energy related Product (ErP) EN 62233:2008
EN 55014-1:2006 + A1:2009 + A2:2011
EN 55014-2:1997 + A1:2001 + IS1:2007 + A2:2008===> Cat. 2
EN 61000-3-2:2014
EN 61000-3-3:2013

3.2 Uvod

- Postoji šest načina rada: Comfort, Noćni način, Zaštita od mraza, Chrono, Boost-2h i Stand-by.
  - **Comfort** način: Termostat održava sobnu temperaturu na vrijednosti koju je postavio korisnik.
  - **Noćni** način: Elektronička kontrola održava sobnu temperaturu nižom od podešene u načinu rada „Comfort“.
  - Način **Zaštita od mraza**: Elektronička kontrola održava temperaturu okoline iznad 7 °C.
  - Način **Boost-2h**: Bez obzira na zadanu temperaturu, grijaća šipka radi punom snagom 2 sata. Nakon isteka razdoblja od 2 sata, uređaj će se vratiti u prethodni način rada. Iz sigurnosnih razloga, temperatura okoline se automatski kontrolira tako da tijekom razdoblja od 2 sata ne prelazi 32 °C.
  - **Chrono** način: Elektronička kontrola slijedi dnevni/tjedni program. Program definira sâm korisnik.
  - **Stand-by** način: Grijaća šipka nema napajanja i svjetlosni indikatori su isključeni, ali uređaj još uvijek radi.

Druga svojstva:

- Veliki zaslon prikazuje temperaturu, vrijeme, program i trenutni način rada.
- Ovisno o tim potrebama, korisnik može konfigurirati dnevni/tjedni program.
- Funkcija „Prepoznavanje otvorenog prozora“ može otkriti otvoren prozor detekcijom naglog pada temperature u prostoriji. U tom slučaju sustav isključuje grijaću šipku do 30 minuta ili dok porast temperature okoline ne pokaže da je prozor zatvoren.

3.3 Tehnički podaci

Proizvod	Grijaća šipka s kontrolnim uređajem za dizajnerski radijator
Primjena	Dizajnerski radijator
Verzija	Razred II s utikačem
Vrsta zaštite	IP44
Podešavanje načina rada	Vidi poglavlje 3.2
Prikazi	temperatura, datum/vrijeme, način rada, prikaz aktivnosti grijanja, zaključavanje tipki
Načini rada	Comfort, Noćni način, Zaštita od mraza, Chrono, Boost-2h, Stand-by, Prepoznavanje otvorenog prozora
Mogućnost odabira temperature	7°C do 32°C
Radna temperatura	-10°C do +40°C
Maksimalna snaga	2000W
Radni napon	230V AC 50Hz - 60Hz
Dimenzije	113 x 73 x 42mm (D x V x Š)
Spojenost s grijaćom šipkom	Faston 6.3x0.8mm. faza, neutralni vodič, uzemljenje
Osjetnik temperature	10KOhm pri 25°C, tip NTC
Jamstvo	2 godine
Norme	EN 62233:2008
Registrirani žig	CE
Propisi o zaštiti okoliša	Direktiva o otpadnoj električnoj i elektroničkoj opremi (OEEO), Direktiva o ograničenju uporabe određenih opasnih tvari (RoHS)

3.4 Uporaba različitih funkcija

Plastično kućište:
Spoj s grijaćom šipkom prekriven je ovom posebnom napravom.

Zaslon:
Prikaz svih informacija

Opis zaslona

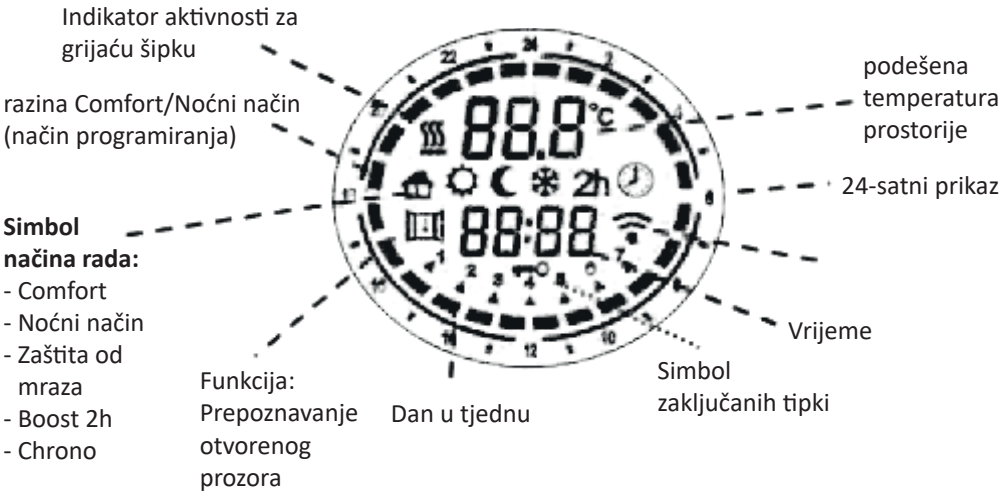

Uključivanje / Stand-by

Pritisnite tipku **[On/Stand-by]** za uključivanje uređaja ili prebacivanje u stanje pripravnosti. Prilikom rada, donja polovica zaslona prikazuje trenutno vrijeme, dok su konfigurirani trenutni način rada i temperatura prikazani na vrhu. U Stand-by načinu se prikazuje vrijeme, dan u tjednu i obavijest „Stb“.

Napomena: Kada uređaj prijeđe u stanje pripravnosti, oglašava se dvaput zvučnim signalom u trajanju od 0,5 s. Kada je uređaj aktivan, oglašava se jednom zvučnim signalom u trajanju od 1 s.

Primjer u “Comfort” načinu

Primjer u “standby” načinu

“Comfort” i “Noćni” način rada

Moguće je postaviti dvije različite razine temperature:
- **COMFORT**: Ovo je temperatura za Chrono i Comfort načine rada.
- **NOĆNI** način: Ovo je temperatura za Noćni i Chrono načine rada. Pritiskom na tipke [+] i [-] možete postaviti željenu temperaturu. Temperatura se može konfigurirati u rasponu od 7°C do 32°C. **VAŽNO** - Temperatura Noćnog načina mora biti niža od temperature Comfort načina. Iz tog razloga, temperatura Noćnog načina može se postaviti na vrijednost između 7 °C i temperature Comfort načina - 0,5°C. Temperatura Comfort načina može se konfigurirati u cijelom rasponu (noćna temperatura +0,5 °C) ÷ 32 °C.

RAD UREĐAJA
Pritisnite tipku **[Prog]** za odabir željenog načina rada. Simbol na zaslonu označava odabrani način rada prema donjoj tablici:

			2h	
Comfort	Noćni način	Zaštita od mraza	Boost 2H	Chrono

COMFORT NAČIN održava temperaturu prostorije stabilnom na zadanoj vrijednosti. Za podešavanje:
- pritisnite tipku **[Prog]** dok se ne prikaže simbol Comfort.
- Pomoću tipki **[+]** i **[-]** postavite željenu temperaturu i pričekajte dok zaslon ne prestane treptati.

NOĆNI NAČIN rada definira temperaturnu vrijednost nižu od vrijednosti temperature u načinu rada Comfort. Preporučuje se postaviti ovaj način rada tijekom noći ili kada se prostorija ne koristi 2 sata ili više.
- Pritisnite tipku **[Prog]** dok se ne prikaže simbol za Noćni način.
- Pomoću tipki **[+]** i **[-]** postavite željenu temperaturu i pričekajte dok zaslon ne prestane treptati.

NAČIN ZAŠTITA OD MRAZA temperatura je fiksno postavljena na 7 °C. Uređaj aktivira grijaću šipku kada temperatura okoline padne ispod 7 °C. Preporučuje se postaviti ovaj način rada ako se prostorija neće koristiti nekoliko dana. Pritisnite tipku **[Prog]** dok se ne prikaže simbol za „Zaštitu od mraza“.

Način Boost-2H

Način rada „Boost-2h“ može se koristiti za brzo zagrijavanje prostorije ili ubrzanje sušenja ručnika.

- Pritisnite tipku **[Prog]** dok se ne prikaže simbol „2h“. Uređaj će se aktivirati na maksimalnoj razini snage 2 sata do maksimalne temperature okoline od 32 °C. Način rada „Boost-2h“ automatski se deaktivira nakon 2 sata i uređaj se vraća u prethodno postavljeni način rada. U bilo kojem trenutku možete se prebaciti na drugi način rada pritiskom na tipku **[Prog]**.

Chrono način

U ovom načinu rada možete postaviti ili „Comfort“ ili „Noćni“ način rada za svaki sat svakog dana u tjednu.

- Za aktivaciju ove funkcije pritisnite tipku **[Prog]** dok se ne prikaže simbol „Chrono“.

Programiranje “Chrono” načina

a) Podešavanje trenutnog dana u tjednu i vremena

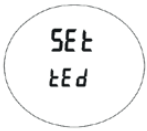

- Pozovite „Stand-by“ način rada i pritisnite tipku **[-]** najmanje 3 sekunde.
- U gornjem dijelu zaslona prikazat će se obavijest „**SEt**“.
- Za postavljanje dana i vremena pritisnite tipku **[+]** dok se u donjem dijelu zaslona ne pojavi obavijest „**tEd**“ (vidi sliku s desne strane).
- Pritisnite tipku **[Prog]** za pozivanje načina za uređivanje.
- Trepereća strelica prikazuje odabrani dan: Željeni dan možete postaviti pritiskom na tipke **[+]** / **[-]**.
- Ponovno pritisnite tipku **[Prog]** za potvrdu odabranog dana.

Zatim počinje proces unosa vremena i na zaslonu se prikazuje trenutno odabrano vrijeme. Sati: Podesite tipkama **[+]** i **[-]** točno vrijeme i potvrdite odabranu vrijednost tipkom **[Prog]**. Minute: Vrijedi isti postupak kao i za Sate. Potvrdite odabranu vrijednost tipkom **[Prog]**.

b) Podešavanje programa za „Chrono“ način

- Pozovite Stand-by način rada i pritisnite tipku **[-]** najmanje 3 sekunde.
- U gornjem dijelu zaslona prikazat će se obavijest „**SEt**“.
- Za postavljanje dana i vremena pritisnite tipku **[+]** dok se u donjem dijelu zaslona ne pojavi obavijest Pro9 (vidi sliku desno).

- Pritisnite tipku **[Prog]** za pozivanje načina za uređivanje.
- Sada se može definirati vremenski slijed za svaki dan u tjednu.
- Proces počinje od 1. dana i željeni slijed se može konfigurirati pomoću tipki **[+]** i **[-]**: Za svaki sat u danu je moguće odabrati ili „Comfort“ temperaturu (prikaz kompletno prikazane skale) pritiskom tipke **[+]** ili „Noćnu“ temperaturu (prazna skala) pritiskom tipke **[-]** (vidi sliku desno).
- Pritisnite **[Prog]** za potvrdu unesene postavke za 1. dan i ponovite postupak za preostalih 6 dana u tjednu.

Zaključavanje tipki

Kako biste spriječili nenamjerne promjene postavki, tipke na uređaju mogu se zaključati. Pritisnite tipku **[Prog]** na 3 sekunde kako biste zaključali sve tipke osim tipke **[On/Stand-by]**. Simbol zaključanih tipki je aktiviran na zaslonu. Za otključavanje tipki ponovno pritisnite tipku **[Prog]** na 3 sekunde. Simbol zaključanih tipki nestaje sa zaslona.

Funkcija „Prepoznavanja otvorenog prozora”

Funkcija „Prepoznavanje otvorenog prozora“ detektira otvoren prozor otkrivanjem naglog pada temperature prostorije.

- Prijeđite u „Stand-by“ način.
- Pritisnite tipku [+] na 3 sekunde.
- Pritisnite tipku [+] kako biste aktivirali/deaktivirali funkciju.
- Pritisnite tipku [Prog] za potvrdu i povratak u „Stand-by“ način rada.

Kada je ova funkcija aktivirana, na zaslonu svijetli simbol „Otvoren prozor“. Kada uređaj otkrije da je prozor možda otvoren, simbol počinje treperiti. Kada je funkcija deaktivirana, na zaslonu neće svijetliti simbol „Otvoren prozor“.

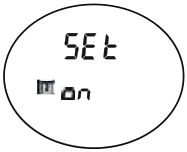

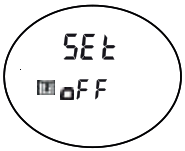

Napomena: Uređaj možda neće otkriti otvoren prozor, npr. kada je termostat u pregrađenom dijelu prostorije daleko od propuha ili u blizini vanjskog izvora topline, ili kada su oscilacije temperature u prostoriji prespore.

Napomena 1: Kada je aktiviran simbol , grijaća šipka je aktivna.

Napomena 2: U slučaju nestanka struje, postavke „Chrono“ načina rada (trenutni dan u tjednu, trenutno vrijeme, dnevni program u tjednu) spremaju se na nekoliko minuta.

4. Održavanje i otklanjanje kvarova

4.1 Redovito održavanje

Kako biste osigurali dugi vijek trajanja odgovarajućom njegom:
- Dizajnerski radijator čistite samo kada je isključen i ohlađen.
- Molimo da ne koristite agresivna sredstva za ribanje ili pranje za čišćenje dizajnerskog radijatora. Za čišćenje je najbolje koristiti krpu namočenu u toplu vodu sa sapunom.
- Za kućište elektroničke jedinice koristite suhu krpu (bez otapala).

4.2 Otklanjanje problema

Mjere za otklanjanje problema pronađite u sljedećoj tablici.

Problem	Dijagnoza	Mjere
Uređaj ne funkcionira.	Vaš uređaj nije napajan strujom.	Provjerite je li uređaj pravilno spojen i uključen (vidi poglavlja 3.2 i 3.4).
	Vaš uređaj nije uključen.	Provjerite nalazi li se uređaj u uključenoj poziciji (vidi poglavlja 3.2 i 3.4).
	Greška s osjetnikom	Kontaktirajte Vašeg instalatera.
Uređaj radi u načinu „Zaštita od mraza“ (zadana temperatura na 7 °C).	Prepoznavanje otvorenog prozora je aktivirano i detektiran je otvor.	Deaktivirajte prepoznavanje otvorenog prozora ako ne želite da se Vaš uređaj automatski prebacuje u način Zaštita od mraza.
Dizajnerski radijator nastavlja se normalno zagrijavati ako je prozor otvoren dulje od 15 minuta.	Funkcija „Prepoznavanja otvorenog prozora“ nije aktivirana.	Aktivirajte funkciju (vidi poglavlje 3.4).
Uređaj ne grije.	Termostat je pogrešno podešen.	Provjerite je li postavljena zadana temperatura viša od trenutne temperature prostorije (vidi poglavlje 3.2).

5. Služba za kupce i jamstvo

Služba za kupce

U slučaju kvarova na dizajnerskom radijatoru ili za naručivanje rezervnih dijelova, obratite se svom instalateru ili trgovcu. Za bolje razumijevanje i brzu obradu Vašeg upita pripremite sljedeće podatke:

- podaci s natpisne pločice (vidi odlomak 2.3)
- broj artikla i broj narudžbe dizajnerskog radijatora na Vašem računu

Jamstvo (primjenjuju se opći uvjeti prodaje i isporuke za dotičnu zemlju)
Dizajnerski radijator je u skladu s Direktivom o elektromagnetskoj kompatibilnosti uređaja 2014/30/EU, s Direktivom o niskonaponskoj opremi 2014/35/EU za električnu opremu namijenjenu za korištenje u određenim granicama napona i s europskim normama EN 60.335.1, EN 60.335.2.43 i EN 60.335.2.30 i nastavnim izmjenama.

Iz jamstva je isključena instalacija, uporaba, puštanje u pogon ili održavanje koje krši važeću normu u odgovarajućoj zemlji uporabe, priznata tehnička pravila i upute za uporabu proizvođača.

Propisi o zaštiti okoliša

RoHS: u skladu s Direktivama 2011/65/EU
OEEO: u skladu s Direktivama 2012/19/EU

Zbrinjavanje starih električnih i elektroničkih uređaja

Ovaj simbol upućuje na to da se proizvod ne smije odlagati s kućnim otpadom. Proizvod se mora odnijeti na odgovarajuće mjesto za prikupljanje otpada koje će osigurati njegovu daljnju oporabu. Svojim doprinosom ispravnom odlaganju pomažete u sprječavanju opasnosti po okoliš i zdravlje.

Servis

Hrvatska
Fero-Term d.o.o.
Gospodarska 17,
10255 D. Stupnik, HR
01/ 4555 535
servis@fero-term.hr

SI

1 Opis

1.1 Predgovor 27
1.2 Opozorila 27
1.3 Pregled vašega dizajnerskega radiatorja 29

2 Montaža dizajnerskega radiatorja

2.1 Opombe o montaži 30
2.2 Izbira mesta za postavitev 32
2.3 Priklop vašega dizajnerskega radiatorja 32

3 Navodila za uporabo

3.1 Uporaba vašega dizajnerskega radiatorja 35
3.2 Uvod 36
3.3 Tehnični podatki 37
3.4 Uporaba različnih funkcij 38

4 Vzdrževanje in odpravljanje motenj

4.1 Redno vzdrževanje 44
4.2 Odpravljanje okvar 44

5 Servis za kupce in garancija 45

1 Opis

1.1 Predgovor

Dragi kupci,

Zahvaljujemo se, da ste se odločili za nakup tega dizajnerskega radiatorja. Ta izdelek je proizveden v skladu z našimi strogimi zahtevami po kakovosti, da bi vam zagotovili popolno zadovoljstvo. Da bi od svojega dizajnerskega radiatorja maksimalno profitirali, vam priporočamo, da si pozorno preberete ta navodila in jih zmeraj imate shranjene pri roki.

Hvala za izkazano zaupanje.

1.2 Opozorila

Da bi se izognili nevarnosti za majhne otroke, priporočamo vgradnjo dizajnerskega radiatorja tako, da je spodnji rob najmanj 600 mm nad tlemi.

OPOZORILO (dizajnerski radiator): Da bi se izognili pregrevanju, dizajnerskega radiatorja ne prekrivajte.

Do not sit on the heating device.

Pozor, površina postaja zelo vroča.

OPOZORILO - nekateri izmed delov tega izdelka se lahko močno segrejejo in povzročijo opekline. Zlasti previden je treba biti ob navzočnosti otrok ali nemočnih oseb.

Otroke mlajše od 3 let je treba držati stran od naprave, razen če so pod nadzorom. Otroci v starosti od 3 do 8 let napravo lahko vklopijo/izklopijo samo pod nadzorom, če je postavljen in montiran v predvidenem normalnem delovnem položaju in če so seznanjeni z načinom uporabe naprave ter s tem povezanimi nevarnostmi. Otroci od 3 do 8 let ne smejo povezovati, nastavljati ali opravljati vzdrževalna dela na napravi.

Otroci od 8 let in osebe z omejenimi fizičnimi, čutilnimi ali mentalnimi sposobnostmi ali s pomanjkanjem izkušenj ter znanja napravo lahko uporabljajo samo pod nadzorom in morajo biti seznanjeni z načinom uporabe naprave ter s tem povezanimi nevarnostmi. Otroci se ne smejo igrati z napravo. Čiščenja in vzdrževanja dizajnerskega radiatorja ne smejo izvajati otroci brez nadzora. Dizajnerski radiator in električne komponente priklopi zažene lahko samo strokovno pooblaščena oseba v skladu z veljavnimi predpisi in standardi.

Dizajnerski radiator se lahko uporablja samo za namen, za katerega je bil izdelan. Grelna palica služi za elektronsko regulacijo in kontrolo moči grelnega elementa, ki se vgradi v dizajnerski radiator, ki služi za segrevanje brisače in/ali ogrevanje stanovanjskih prostorov. Uporaba za druge namene ni dovoljena in je lahko nevarna za uporabnika. Zlonamerne modifikacije naprave in zloraba sta strogo prepovedana.

Napajanje mora biti zaščiteno z napravo za diferencialno elektriko z maksimalno 30mA, zlasti če se postavi v prostor s kadjo ali tušem.

PROSIMO BODITE POZORNI Iz varnostnih razlogov, poškodovane dovodne kable mora zamenjati proizvajalec, njegova služba za uporabnike ali ustrezno kvalificirana oseba.

PROSIMO BODITE POZORNI Dizajnerskega radiatorja ne smete montirati neposredno pod vtičnico.

PROSIMO BODITE POZORNI Ta dizajnerski radiator ni primeren za uporabo na višini več kot 2000 m.

Pred začetkom vzdrževalnih del preverite ali je dizajnerski radiator na elektronski enoti izklopljen.

1.3 Pregled vašega dizajnerskega radiatorja

Dizajnerski radiator, izključno električni, je napolnjen s tekočino za prenos toplote, in sicer s količino, ki je izračunana specifično za konkreten model. Popravila, ki zahtevajo odpiranje rezervoarja tekočine za prenos toplote, izvaja lahko samo proizvajalec ali njegova služba za uporabnike, ki jo je prav tako treba kontaktirati v primeru uhajanja tekočine.

Pri odlaganju dizajnerskega radiatorja v zbirnem centru za odpadke upoštevajte veljavne predpise o ravnanju z odpadki. Dizajnerski radiator z električnim pogonom se dostavi pripravljen za uporabo. V tovarni se polni in zapečati z visoko učinkovito tekočino za prenos toplote. Ta tekočina je posebej razvita za ta namen in ne zahteva nobenega posebnega vzdrževanja.

Takoj, ko se dizajnerski radiator vklopi, boste opazili določene razlike v primerjavi z električnimi grelniki zraka:

- Električna grelna palica segreva tekočino za prenos toplote, ki postopoma in naravno kroži v dizajnerskem radiatorju. Ta princip prav tako zagotavlja enakomerno in trajno segrevanje tudi, ko se element ne napaja več z elektriko.

- Inercija tekočine pripelje do tega, da temperatura na površini dizajnerskega radiatorja šele po najmanj 10 minutah doseže svojo optimalno vrednost, pri čemer je čas segrevanja odvisen tudi od modela ter sobne temperature, pri kateri je naprava vklopljena.

2. Montaža

2.1 Opombe o montaži

Dizajnerski radiator je dizajniran za povezovanje na 230V zavarovano hišno napajanje.

Pri vgradnji v kuhinjo ali kopalnico mora razdelilna škatla biti najmanj 25 cm oddaljena od tal. Poleg odredb tega priročnika, montaža mora biti v skladu z veljavnimi evropskimi in nacionalnimi standardi kot so CEI 60364.7.701 i NF C15-100 za Francijo in VDE 0100 za Nemčijo ter sprejetimi tehničnimi pravili.

Montaža mora biti v skladu z veljavnimi standardi in sprejetimi tehničnimi pravili države, v kateri je dizajnerski radiator vgrajen.

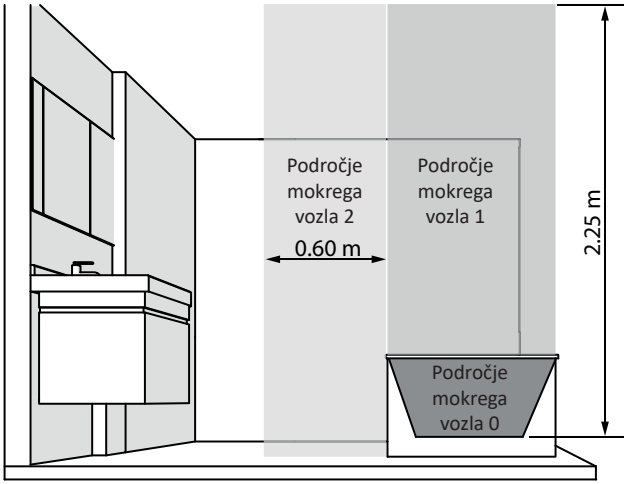

PROSIMO BODITE POZORNI Primer, ki je prikazan tukaj, se nanaša samo na primer, ko prostor ima kad. Za ostale konfiguracije kopalnic vsekakor kontaktirajte svojega inštalaterja.

PROSIMO BODITE POZORNI Pri montaži mora biti vključena naprava za razstavljanje vseh polov z minimalnim kontaktnim razmikom 3 mm.

Da bi zagotovili varnost vaše inštalacije, morate:

- predmete (pohištvo, stoli ipd.) postaviti najmanj 50 cm od sprednje strani dizajnerskega radiatorja, da zrak lahko prosto kroži;
- pustiti najmanj 10 cm med vrhom dizajnerskega radiatorja in polico;
- uporabljati ustrezne vijake za pritrjevanje, odvisno od sestave stene.

PROSIMO BODITE POZORNI Dizajnerski radiator nikakor ne sme biti montiran z elektronsko enoto usmerjeno navzgor. Pustite najmanj 15 cm med vrhom dizajnerskega radiatorja in polico.

OPOMBA: Dizajnerski radiatorji se lahko varno prekrijejo. Vendar, da bi zagotovili učinkovito delovanje naprave ga, če je le možno ne prekrivajte v celoti. To je zato, ker se delovanje lahko prekine z notranjim varnostnim stikalom, če doseže previsoko temperaturo.

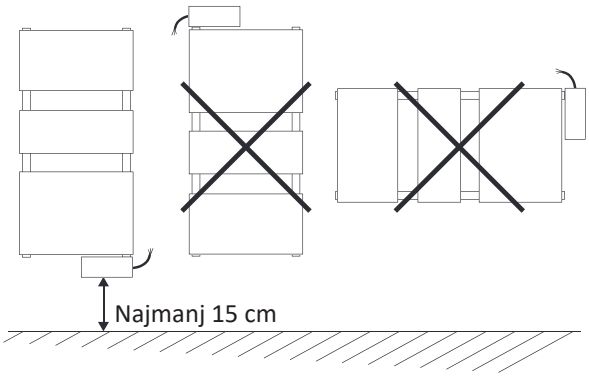

POZOR!
Pred povezovanjem zmeraj izklopite napajanje.

2.2 Izbira mesta za postavitev

Da bi dizajnerski radiator uporabljali na najboljši možni način in uživali v optimalni udobnosti, priporočamo da dizajnerski radiator postavite čim bližje conam z velikimi izgubami toplote (okna). Kompletna navodila za montažo boste našli znotraj embalaže dizajnerskega radiatorja.

PRIPOROČILA GLEDE PREPOZNAVANJA ODPRTEGA OKNA (poglej odstavek 3.4) Kraj postavitve vaše naprave vpliva na to kako dobro bo prepoznavanje odprtega okna funkcioniralo . Zato ga je potrebno postaviti čim bližje odprtini in ga ne postavljati blizu vrat. Poleg razporeditve vaše montaže v prostoru se po zaporedju funkcij uporabljajo zadana temperatura, ki je nastavljena na napravi, in sobna temperatura.

2.3 Priklop dizajnerskega radiatorja

Tehnične značilnosti dizajnerskega radiatorja boste našli na napisni ploščici. Oglejte si jih pred vgradnjo dizajnerskega radiatorja ali klicem uporabniške službe.

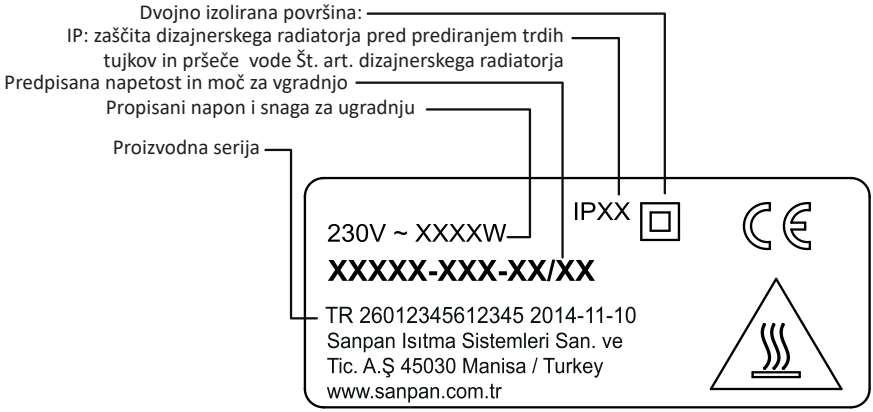

Pri povezovanju na električno omrežje bodite pozorni na naslednje:

- Napetost, ki je navedena na napisni ploščici.
- Konvencionalne barve:
  - Modra ali siva: nevtralni vodič
  - Rjava: faza
  - Črna: kontrolni vodič (samo pri modelu s kontrolnim vodičem)

Različica z mrežnim vtikačem:
Originalni kabel je namenjen za povezovanje z vtičnico.

Različica brez vtikača:

PRINCIP POVEZOVANJA BREZ KONTROLNEGA VODIČA:
Če kontrolni vodič ni povezan, mora biti izoliran zaradi varnostnih razlogov. Pod nobenim pogojem ne sme biti povezan na ozemljitev.

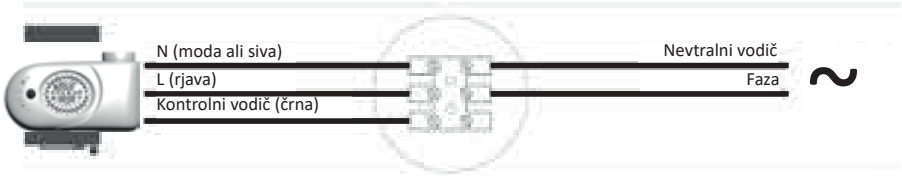

OBARVANO

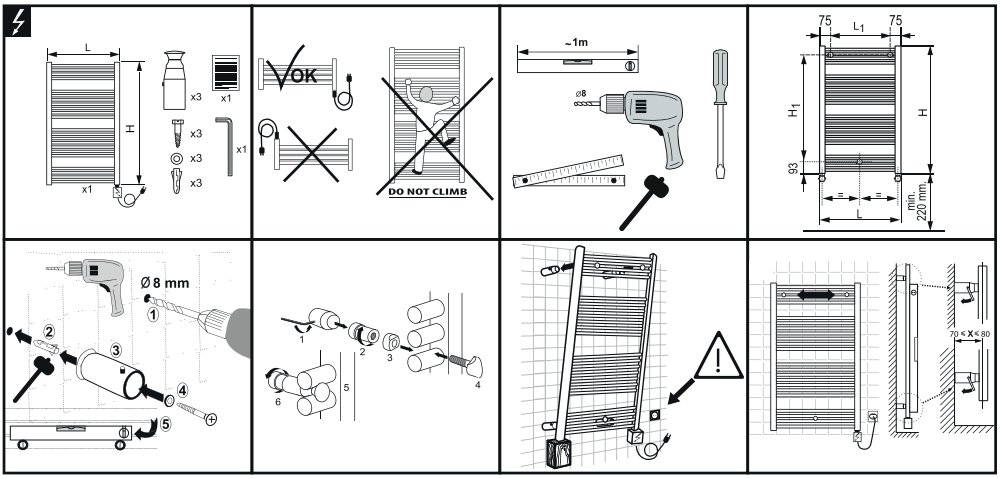

KROM

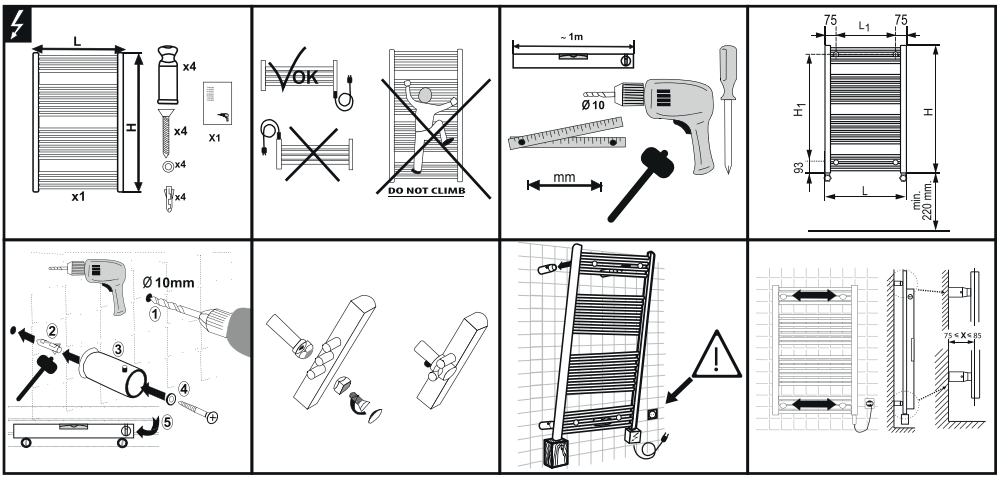

H	H_1
786	600
906	720
1226	1040
1466	1280
1866	1680

L	L_1
400	250
500	350
600	450

3 Navodila za uporabo

3.1 Uporaba vašega dizajnerskega radiatorja

Ta elektronska enota izpolnjuje naslednje standarde:

- Direktiva za ekološki dizajn, izdelki, ki uporabljajo energijo
- Direktiva, 2005/32/EZ (<0,5W).

EN 60335-1:2012+AC:2014+A11:2014 EN 60335-2-43:2003+A1:2006+A2:2008
EN 50564:2011 Energy related Product (ErP) EN 62233:2008
EN 55014-1:2006 + A1:2009 + A2:2011
EN 55014-2:1997 + A1:2001 + IS1:2007 + A2:2008===> Cat. 2
EN 61000-3-2:2014
EN 61000-3-3:2013

3.2 Uvod

- Obstaja šest načinov delovanja: Comfort, Nočni način, Zaščita pred mrazom, Chrono, Boost-2h in Stand-by.
- **Comfort** način: Termostat sobno temperaturo vzdržuje na vrednosti, ki jo je nastavil uporabnik.
- **Nočni** način: Elektronska kontrola sobno temperaturo vzdržuje nižje kot je nastavljena v načinu delovanja Comfort.
- Način **Zaščita pred mrazom**: Elektronska kontrola temperaturo okolice vzdržuje nad 7 °C.
- Način **Boost-2h**: Ne glede na zadano temperaturo, grelna palica 2 uri deluje s polno močjo. Po poteku obdobja 2 ur se bo naprava vrnila v predhodni način delovanja. Zaradi varnostnih razlogov se temperatura okolice avtomatsko kontrolira tako da med obdobjem 2 ur ne presega 32°C.
- **Chrono** način: Elektronska kontrola sledi dnevnemu/tedenskemu programu. Program definira uporabnik sam.
- **Stand-by** način: Grelna palica nima napajanja in svetlobni indikatorji so izklopljeni, naprava pa še zmeraj deluje.

Druge značilnosti:

- Veliki zaslon kaže temperaturo, čas, program in trenutni način delovanja.
- Uporabnik lahko dnevni/tedenski program konfigurira v skladu s potrebami.
- Funkcija “Prepoznavanje odprtega okna” lahko odprto okno odkrije z zaznavanjem naglega padca temperature v prostoru. V tem primeru sistem izklopi grelno palico do 30 minut ali medtem ko rast temperature okolice ne pokaže, da je okno zaprto.

3.3 Tehnični podatki

Izdelek	Grelna palica s kontrolno napravo za dizajnerski radiator
Uporaba	Dizajnerski radiator
Različica	Razred II z vtikačem
Vrsta zaščite	IP44
Nastavitev načina delovanja	Poglej poglavje 3.2
Prikazi	temperatura, datum/čas, način delovanja, prikaz aktivnosti ogrevanja, zaklepanje tipk
Načini delovanja	Comfort, Nočni način, Zaščita pred mrazom, Chrono, Boost-2h, Stand-by, Prepoznavanje odprtega okna
Možnost izbire temperature	7°C do 32°C
Delovna temperatura	-10°C do +40°C
Maksimalna moč	2000W
Delovna napetost	230V AC 50Hz - 60Hz
Dimenzije	113 x 73 x 42mm (D x V x Š)
Povezanost z grelno palico	Faston 6.3x0.8mm. faza, nevtralni vodič, ozemljitev
Senzor temperature	10KOhm at 25°C, tip NTC
Jamstvo	2 leti
Norme	EN 62233:2008
Registrirani žig	CE
Predpisi o zaščiti okolja	Direktiva o odpadni električni in elektronski opremi (OEEO), Direktiva o omejevanju uporabe določenih nevarnih snovi (RoHS)

3.4 Uporaba različnih funkcij

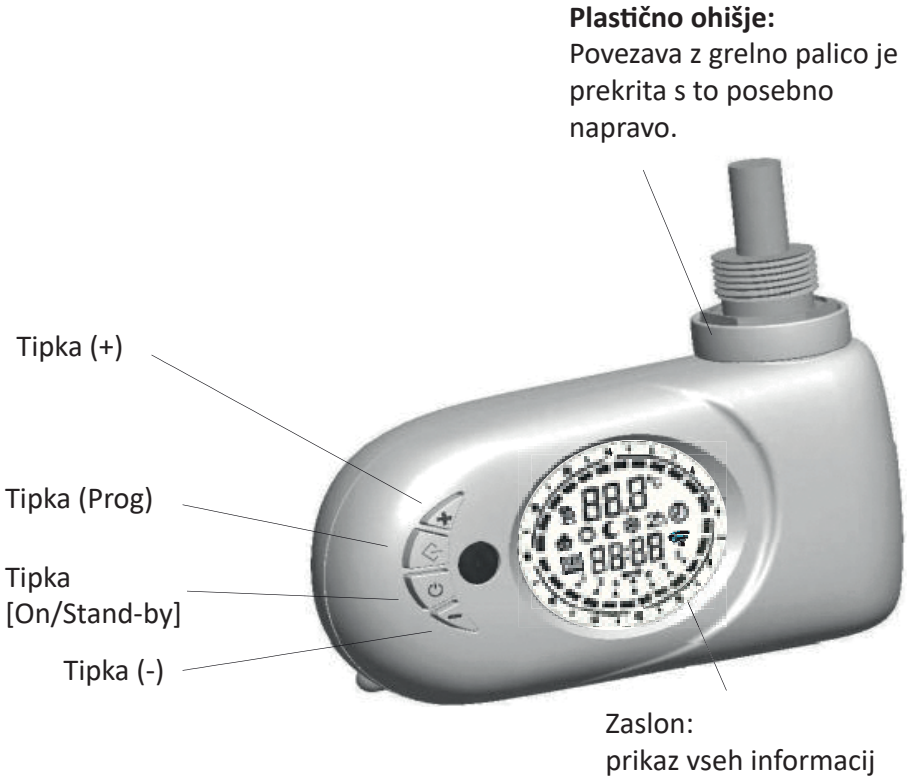

Opis zaslona

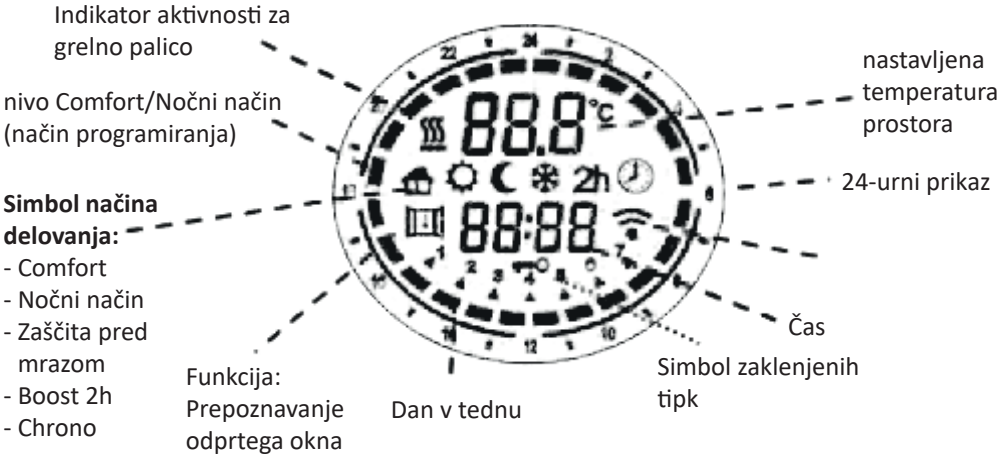

Vklop / Stand-by

Pritisnite tipko **[On/Stand-by]** za vklop naprave ali preklop v stanje pripravljenosti. Pri delovanju spodnja polovica zaslona kaže trenutni čas, medtem ko so konfigurirani trenutni način delovanja in temperatura prikazani v Stand-by načinu se kaže čas, dan v tednu in obvestilo “Stb”.

Opomba: Ko naprava preide v stanje pripravljenosti, se oglasi dvakrat z zvočnim signalom v trajanju 0,5 s. Ko je naprava aktivna, se oglasi enkrat z zvočnim signalom v trajanju 1 s.

Primer v “Comfort” načinu

Primer v “Stand-by” načinu

“Comfort” in “Nočni” način delovanja

Možno je nastaviti dva različna nivoja temperature:
- Temperatura COMFORT je za Chrono in Comfort načina delovanja.
- Temperatura NOČNI način je temperatura za Nočni in Chrono načina delovanja. Pritiskom na tipki [+] / [-] lahko nastavite želeno temperaturo. Temperaturo je možno konfigurirati v razponu od 7°C do 32°C. **POMEMBNO** - Temperatura “Nočnega” načina mora biti nižja od temperature “Comfort” načina. Zato se temperatura “Nočnega” načina lahko nastavi na vrednost med 7 °C in temperaturo “Comfort” načina – 0,5 °C. Temperaturo “Comfort” načina je možno konfigurirati v celem razponu (nočna temperatura +0,5 °C) do 32 °C.

DELOVANJE NAPRAVE
Za izbiro želenega načina delovanja pritisnite tipko [Prog]. Simbol na zaslonu označuje izbrani način delovanja po spodnji tabeli:

			2h	
Comfort	Nočni način	Zaščita pred mrazom	Boost 2H	Chrono

COMFORT NAČIN
Način delovanja “Comfort” vzdržuje temperaturo prostora stabilno na zadani vrednosti. Za nastavitev:
- pritisnite tipko [Prog] dokler se ne prikaže simbol “Comfort”.
- S pomočjo tipk [+] in [-] nastavite želeno temperaturo in počakajte, da zaslon preneha utripati.

NOĆNI NAČIN delovanja definira temperaturno vrednost nižjo od vrednosti temperature v načinu delovanja “Comfort”. Priporočeno je, da ta način delovanja nastavite ponoči ali, ko se prostor ne uporablja 2 uri ali več.
- Pritisnite tipko [Prog] dokler se ne prikaže simbol za “Nočni način”.
- S pomočjo tipk [+] in [-] nastavite želeno temperaturo in počakajte, da zaslon preneha utripati.

NAČIN ZAŠČITA PRED MRAZOM je temperatura fiksno nastavljena na 7°C. Naprava grelno palico aktivira, ko temperatura okolice pade po 7°C. Priporočeno je, da ta način delovanja nastavite v primeru, da se prostor ne bo uporabljal več dni. Pritisnite tipko [Prog] dokler se ne prikaže simbol za “Zaščita pred mrazom”.

Način Boost-2H

Način delovanja “Boost-2h” se lahko uporablja za hitro segrevanje prostora ali pospeševanje sušenja brisač.

- Pritisnite tipko **[Prog]** dokler se ne prikaže simbol “2h”. Naprava se bo aktivirala na maksimalnem nivoju moči 2 uri od maksimalne temperature okolice 32 °C. Način delovanja “Boost-2h” se avtomatsko deaktivira po 2 urah in naprava se vrne v predhodno nastavljen način delovanja. Na drugi način delovanja lahko preklopite v katerem koli trenutku s pritiskom na tipko **[Prog]**.

Chrono način

V tem načinu delovanja lahko nastavite ali “Comfort” ali “Nočni” način delovanja za vsako uro vsak dan v tednu. Za aktivacijo te funkcije pritisnite tipko **[Prog]** dokler se ne prikaže simbol “Chrono”.

Programiranje “Chrono” načina

a) Nastavitev trenutnega dneva v tednu in časa

Pokličite “Stand-by” način delovanja in pritisnite tipko **[-]** najmanj 3 sekunde.

- V zgornjem delu zaslona se bo prikazalo obvestilo “**SEt**”.
- Za nastavitev dneva in časa pritisnite tipko **[+]** dokler se v spodnjem delu zaslona ne pojavi obvestilo “**tEd**” (poglej sliko na desni strani).

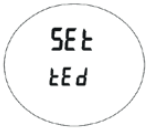

- Pritisnite tipko **[Prog]** za klicanje načina za urejanje.
- Utripajoča puščica kaže izbrani dan: Želeni dan lahko nastavite s pritiskom na tipki **[+]** / **[-]**.
- Znova pritisnite tipko [Prog] za potrditev izbranega dneva.

Nato se začne proces vpisa časa in na zaslonu se prikaže trenutno izbrani čas. Ura: S tipkama **[+]** in **[-]** nastavite točen čas in izbrano vrednost potrdite s tipko **[Prog]**. Minute: Velja enak postopek kot je za Ure. Izbrano vrednost potrdite s tipko **[Prog]**.

b) Nastavitev programa za “Chrono” način

Pokličite “Stand-by” način delovanja in pritisnite tipko [-] najmanj 3 sekunde.

- V zgornjem delu zaslona se bo prikazalo obvestilo “SEt”.
- Za nastavitev dneva in časa pritisnite tipko [+] dokler se v spodnjem delu zaslona ne pojavi obvestilo “Pro9” (poglej sliko na desni strani).

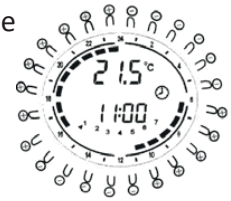

- Pritisnite tipko [Prog] za klicanje načina za urejanje.
- Sedaj lahko definirate časovno zaporedje za vsak dan v tednu.
- Proces se začne od 1. dneva in želeno zaporedje se lahko konfigurira s pomočjo tipk [+] in [-]: za vsako uro v dnevu je možno izbrati ali “Comfort” temperaturo (prikaz kompletno prikazane skale) s pritiskom tipke [+] ali “Nočno” temperaturo (prazna skala) s pritiskom tipke [-] (poglej sliko na desni strani).
- Za potrditev vpisane postavke za 1 dan pritisnite [PROG] in postopek ponovite za preostalih 6 dni v tednu.

Zaklepanje tipk

Da bi preprečili nenamerne spremembe nastavitev, se tipke na napravi lahko zaklenejo. Da bi zaklenili vse tipke razen tipke **[On/ Stand-by]**, za 3 sekunde pritisnite tipko **[Prog]**. Simbol zaklenjenih tipk je aktiviran na zaslonu. Za odklepanje tipk znova za 3 sekunde pritisnite tipko **[Prog]**. Simbol zaklenjenih tipk izgine iz zaslona.

Funkcija “Prepoznavanja odprtega okna”

- Funkcija “Prepoznavanje odprtega okna” zazna odprto okno z odkrivanjem naglega padca temperature v prostoru.
- Preklopite na “Stand-by” način.
- Za 3 sekunde pritisnite tipko [+].
- Da bi aktivirali/deaktivirali funkcijo, pritisnite tipko [+].
- Pritisnite tipko [Prog] za potrditev in vrnitev v “Stand-by” način delovanja.

Ko je ta funkcija aktivirana, se na zaslonu sveti simbol “Odprto okno”. Ko naprava odkrije, da je okno morda odprto, simbol začne utripati. Ko je ta funkcija deaktivirana, na zaslonu ne sveti simbol “Odprto okno”.

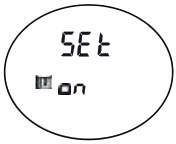

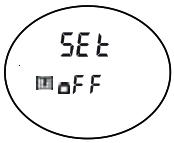

Opomba: Naprava morda ne bo odkrila odprtega okna npr., ko je termostat v pregrajenem delu prostora daleč od prepiha ali nedaleč od zunanjega vira toplote ali, ko so oscilacije temperature v prostoru prepočasne.

Opomba 1: Ko je aktiviran simbol , je grelna palica aktivna.

Opomba 2: V primeru izpada elektrike nastavitve “Chrono” načina delovanja (trenutni dan v tednu, trenutni čas, dnevni program v tednu) se shranjujejo na par minut.

4. Vzdrževanje in odpravljanje okvar

4.1 Redno vzdrževanje

Da bi zagotovili dolgo dobo trajanja z ustrezno nego:

- Dizajnerski radiator čistite samo, ko je izklopljen in ohlajen.
- Prosimo, da za čiščenje dizajnerskega radiatorja ne uporabljate agresivnih sredstev za drgnjenje ali pranje. za čiščenje je najboljše, da uporabljate krpo, ki je namočena v toplo vodo z milom.
- Za ohišje elektronske enote uporabljajte suho krpo (brez topil).

4.2 4.2 Odpravljanje problema

Ukrepi za odpravljanje problema boste našli v naslednji tabeli.

Problem	Diagnoza	Ukrepi
Naprava ne funkcionira.	Vaša naprava ni priključena v elektriko.	Preverite ali je naprava pravilno povezana in vklopljena (poglej poglavji 3.2 in 3.4).
	Vaša naprava ni vklopljena.	Preverite ali se naprava nahaja v vklopljeni poziciji (poglej poglavji 3.2 in 3.4).
	Napaka s senzorjem	Kontaktirajte vašega inštalaterja.
Naprava deluje v načinu “Zaščita pred mrazom” (zadana temperatura na 7 °C).	Prepoznavanje odprtega okna je aktivirano in je zaznana odprtina.	Deaktivirajte prepoznavanje odprtega okna, če ne želite, da se vaša naprava avtomatsko preklaplja v način Zaščite pred mrazom.
Dizajnerski radiator se naprej normalno segreva, če je okno odprto več kot 15 minut.	Funkcija “Prepoznavanja odprtega okna ni aktivirana.	Aktivirajte funkcijo (poglej poglavje 3.4).
Naprava ne greje.	Termostat je narobe nastavljen.	Preverite ali je nastavljena zadana temperatura višja od trenutne temperature prostora (poglej poglavje 3.2).

5. Servis za kupce in garancija

Služba za kupce

V primeru okvar na dizajnerskem radiatorju ali za naročanje rezervnih delov se obrnite na svojega inštalaterja ali trgovca. Za boljše razumevanje in hitro obdelavo vašega vprašanja pripravite naslednje podatke:

- podatki iz napisne ploščice (poglej odstavek 2.3)
- številko oartikla in število naročila dizajnerskega radiatorja na vašem računu.

Garancija (veljajo splošni pogoji prodaje in dostave za določeno državo)
Dizajnerski radiator je v skladu z Direktivo o elektromagnetni kompatibilnosti naprave 2014/30/EU, z Direktivo o nizkonapetostni opremi 2014/35/EU za električno opremo, ki je namenjena uporabi v določenih mejah napetosti in z evropskimi normami EN 60.335.1, EN 60.335.2.43 in EN 60.335.2.30 in nadaljnjimi spremembami.

Iz garancije je izključena montaža, uporaba, zagon ali vzdrževanje, ki krši veljavno normo v ustrezni državi uporabe, sprejeta tehnična pravila in navodila za uporabo proizvajalca.

Predpisi o zaščiti okolja

RoHS: v skladu z Direktivami 2011/65/EU
OEEO: v skladu z Direktivami 2012/19/EU

Odlaganje starih električnih in elektronskih naprav

Ta simbol označuje, da izdelka ni dovoljeno odlagati z gospodinjskimi odpadki. Izdelek se mora odnesti na ustrezno mesto za zbiranje odpadkov, ki bo zagotovilo njegovo nadaljnjo uporabo. S svojim prispevanjem k pravilnemu odlaganju pomagate pri preprečevanju nevarnosti za okolje in zdravje.

Servis

Slovenia
Fero-Term - Slovenia
Kajuhova 32T
10000 Ljubljana, SLO
info@fero-term.si

EN

1 Presentation

1.1 Introduction 48
1.2 Warnings 48
1.3 Presentation of the Device 50

2 Installation of the towel drier

2.1 Warnings 51
2.2 Choosing a place 53
2.3 Device connection 53

3 Usage of your thermostat

3.1 Presentation 56
3.2 Introduction 57
3.3 Technical specifications 58
3.4 Usage of different functions 59

4 Maintenance and troubleshooting advice

4.1 Normal maintenance procedures 65
4.2 Troubleshooting 65

5 Service and guarantee 66

1 Presentation

1.1 Introduction

Dear User,

Thank you for choosing this radiator or towel drier.

We hope that this product, which is chosen in-line with our quality standards with due diligence will meet your needs. We kindly request you to read this manual carefully and to keep it near your device so that you can fully benefit from all the features of this product.

Thank you for placing your confidence in us.

1.2 Warnings

It is recommended to mount the device in a manner to ensure that the very bottom heater tube of the device is at least 600 mm above the ground to avoid constituting danger for young children.

WARNING (RADIATOR): In order to avoid overheating, do not cover the appliance.

Do not sit on the heating device.

Caution, very hot surface.

CAUTION – Some parts of this product may heat up too much and can lead to burns. You need to pay attention to children and vulnerable persons.

Children under the age of 3 years of age must be kept away unless they are under constant supervision. Provided that the device is positioned as foreseen, children between the ages of 3 years of age and 8 years of age may only switch the device on and off. These children must also be kept under supervision or they must be informed about the safe usage and potential dangers of the device. Children between the ages of 3 years of age and 8 years of age should not plug, adjust, clean or maintain the device.

This device may be used by children older than 8 years of age and by people whose physical, sensory or mental abilities are impaired or persons who do not have experience or information, on condition that they are properly supervised or they have been given instructions for the safe usage of the device and the risks in question have been addressed. However, the mentioned persons must be kept under supervision or they should be provided with information on the safe usage of the device and they should understand the possible risks. Children should not play with the device. Cleaning and maintenance which should be performed by the user should not be carried out by unsupervised children.

The towel drying radiator should be used in accordance with the intended purpose and it should not be used as a console, chair, game, ladder etc.

This device must be connected by an authorized person in accordance with the applicable rules and standards.

It must be protected against sprayed water and it may be placed in volume 2 and 3 (see Section 2.1). However, the placement must be performed in a manner to ensure that the persons using the bathroom or the shower will not touch electric control equipment.

The electricity supply must be protected by a residual current differential equipment with a maximum assignment of 30mA value (particularly, if the installation is being located in a place where there is a bathroom or shower).

IMPORTANT If the supply cord is damaged, to avoid danger it must be replaced with a new one by the manufacturer, its after-sales service or a person with similar qualifications.

IMPORTANT The heating device must not be placed just below a current outlet.

IMPORTANT This appliance should not be used in altitudes over 2000 metres.

Make sure to turn off the device before any maintenance.

1.3 Presentation of the device

AS AN ELECTRICAL DEVICE (RADIATOR AND TOWEL DRIER):

There is a certain amount of special heat transfer fluid inside the heating device. Maintenance procedures which require opening the heat transfer liquid reservoir must only be performed by the manufacturer or its after-sales service and this service must be consulted to in case of a heat transfer liquid leakage.

When scrapping the heater, comply with the legislation on the elimination of oils. This device with hydro-active fluid is dispatched in a ready-to-use condition. It was filled with a high-performance heat transfer liquid at the factory and covered with a lid. This fluid is especially designed for this use and does not require any special maintenance.

From the moment that the device begins to warm up, you will observe different results compared to a regular electric heating:

- The electrical resistance will warm the fluid up and the fluid will gradually and naturally begin to circulate inside the radiator.

- The properties of the fluid will ensure that the surface temperature of the radiator reaches the optimal level at the end of approximately 10 minutes. This period of time may vary depending on the models and the room temperature during the heating process of the device.

- This working principle guarantees the nature and duration of this temperature even when the resistance is no longer enabled.

2. Mounting your device

2.1 Warnings

The flexible cord originally mounted is intended to connect to the network through a connection box placed on the back of the device (without a current outlet plug).

In a kitchen or a bathroom, the connection box is to be placed at least 25cm above the ground.

Apart from the rules recommended in this manual, the installation should also comply with the applicable European and French standards and professional rules such as CEI 60364.7.701 and NF C15-100. For countries outside France, the installation must comply with standards and professional rules applicable in the country where the installation takes place.

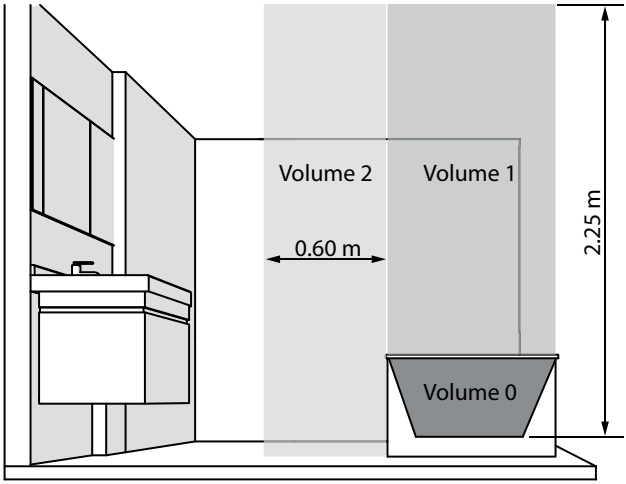

IMPORTANT The example shown here is related to only one bathroom example. Make sure to contact your plumber for other types of bathroom equipment.

IMPORTANT The installation must be equipped with an omnipolar switch with a contact separation of at least 3mm.

Here is what you need to do to ensure the safety of your installation:

- If possible, carry out the installation close to places where heat loss is significant (windows, doors etc.);

- To facilitate the circulation of air, positioning objects (furniture, seats) at least 50cm away from the front of the device;

- Positioning a tablet at least 10cm away from the top part of your radiator;

- Using fixing screws compatible with the type of your wall.

AS A RADIATOR:
IMPORTANT This device should never be placed in a way that its supply box is at a high position. The bottom part of the radiator must be positioned at least 10cm above the ground.

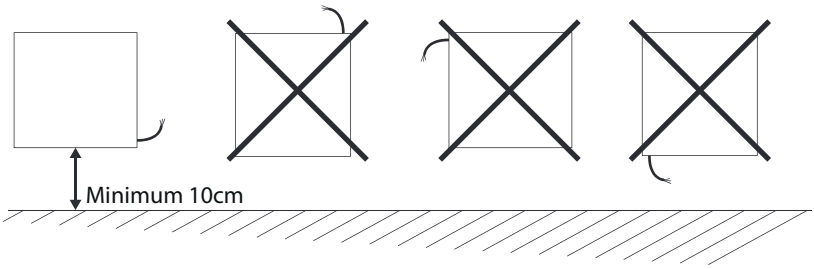

AS A TOWEL DRYER:
IMPORTANT This device should never be placed with its supply box at a high position. The bottom part of the radiator must be positioned at least 15cm above the ground.

DESCRIPTION: Electric towel drying radiators were designed to be covered without causing danger. Nevertheless, in order to ensure that your device works effectively, it is recommended not to cover it completely. Otherwise, it may stop functioning due to heat rise and activating the internal circuit breaker.

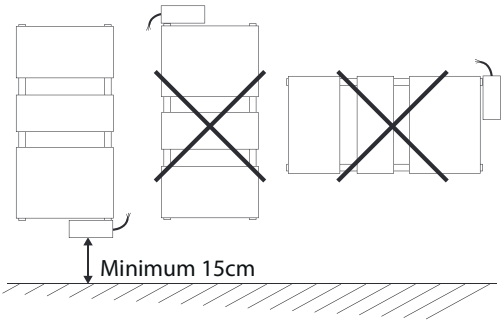

WARNING!
Always cut the electric supply before carrying out all types of connection work (circuit breaker + pilot wire).

NOTE:
It is prohibited to add a current outlet plug.

2.2 Choosing a place

In order for you to fully benefit from all the features of your device and for your comfort, we recommend installing it, if possible, close to places where heat loss is significant (windows, doors etc.). You will find a complete installation guide inside the package of your device.

RECOMMENDATIONS ON THE OPEN WINDOW DETECTION FUNCTION (see the open window detection function) The location of your device has an effect on the proper functioning of the open window detection function. Therefore, it is necessary to stay as close as possible to open places and to avoid positioning the device near a door. Apart from the location of the installation inside the room, the reference temperature set on the device and the external temperature also have effect on the function.

2.3 Device connection

The technical specifications of your radiator were indicated on the plate on the radiator. Remember to take notes before mounting and any request of after sales service intervention.

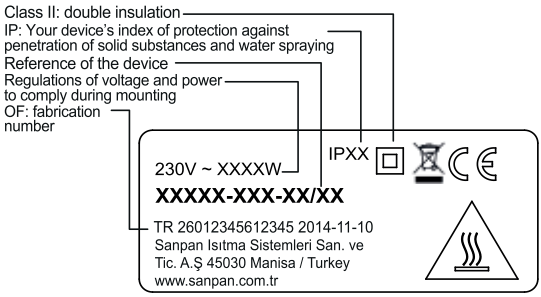

The following must be complied with during the connection to the electrical network:

- The voltage specified on this plate;
- Usual colors:
  - Blue or gray: Neutral
  - Brown: Phase
  - Black: Pilot wire

PRINCIPLE OF PILOT WIRE CONNECTION: ***(only for products equipped with Pilot-Wire)***
If your device is equipped with a pilot wire allowing it to connect to a pilot wire programming switchboard (not supplied with the device).

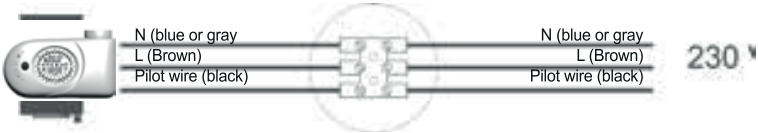

NOTE Since your device is equipped with an integrated electronic regulation, we assume no responsibility in case of usage with pilot wire programming switchboards which work through cutting the supply voltage (see the manual of your switchboard).

PRINCIPLE OF CONNECTION WITHOUT THE PILOT WIRE:
If the pilot wire is not connected, insulation is mandatory due to security. It should in no case be grounded.

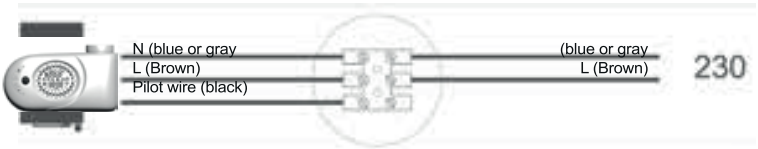

PAINTED

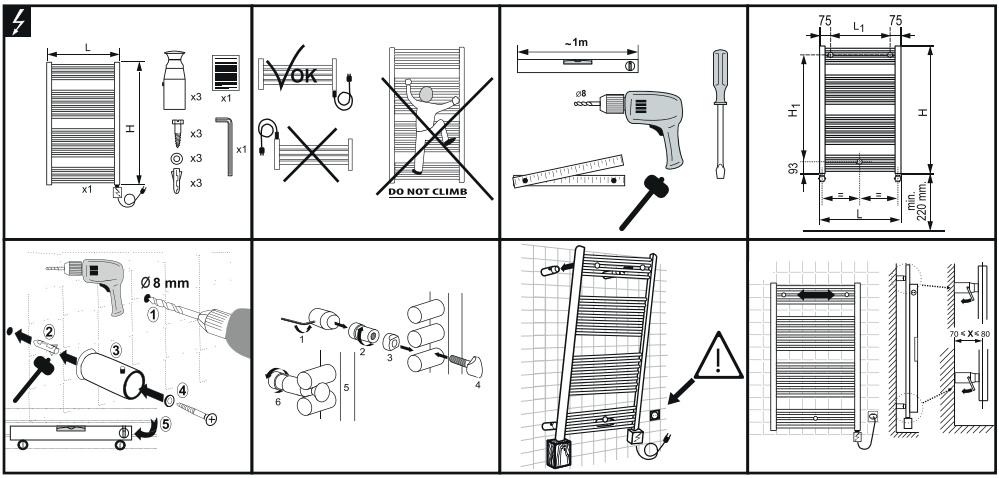

CHROMED

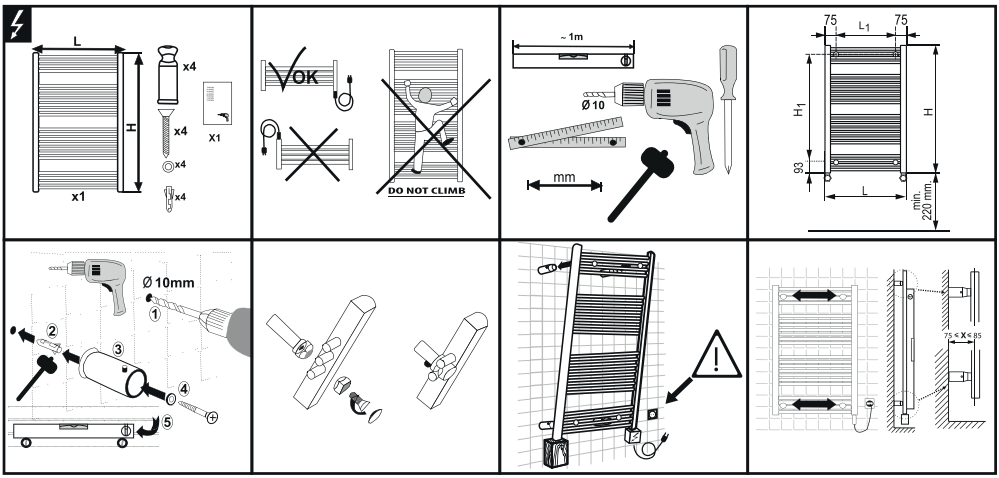

H	H_1
786	600
906	720
1226	1040
1466	1280
1866	1680

L	L_1
400	250
500	350
600	450

3 The usage of your thermostat

3.1 Presentation

Your regulation is complied with a programmable electronic thermostat assigned to the automatic control of a towel drier radiator. It is possible to keep the ambient temperature at the desired value via a probe located on the thermostat. It has a simple but modern design and fits all types of interior decoration.

CE

The regulation is in compliance with the following standards:
Eco-design
Energy-using products Directive, 2005/32/EC (< 0, 5W).
EN 60335-1:2012+AC:2014+A11:2014
EN 60335-2-43:2003+A1:2006+A2:2008
EN 50564:2011 Energy-related Products (ErP)
EN 62233:2008
EN 55014-1:2006 + A1:2009 + A2:2011
EN55014-2:1997+A1:2001+IS1:2007+A2:2008===>Cat.2
EN61000-3-2:2014
EN61000-3-3:2013

3.2 Introduction

- There are seven operating modes: Comfort, Night, Anti-Freeze, Pilot-Wire, Program, Boost - 2 hours and Standby.
- “Comfort” mode: keeps the ambient temperature at the value determined by the user.
- “Night” mode: keeps the ambient temperature at a level below the value determined for the “comfort”.
- “Anti-Freeze” mode: Keeps the ambient temperature above 7°C.
- “Pilot-Wire” mode: The regulation of your device can be carried out by using a programming switchboard with 6 commands.
- “Boost - 2 hours” mode: This function brings the heat to a specific temperature quickly, in an optimal manner, and independently of the reference heat managed by the thermostat. At the end of a 2 hour period, the device returns to its previous operating mode. For security reasons, during the 2 hour period, the ambient temperature is automatically kept under control so that it does not exceed 32°C.
- “Chrono” mode: The electronic control follows a daily/weekly program. The program is defined by the user.
- “Stand-by” mode: The electrical resistance is not fed and the luminous displays are off but the device is active.

Other functionality:

- A large screen shows the temperature, time, program and the active operating mode.
- The user can adjust the daily/weekly program settings in accordance with their needs.
- “Open window detection” function can detect of an open window by detecting a sudden temperature drop in the room. In such a case, the system stops the heater element for a maximum of 30 minutes duration or until a temperature increase demonstrating that the window was closed.

3.3 Technical specifications

Product	Settings for towel radiator
Version	Class II
Pilot-Wire	Yes
Ambient temperature setting	Through numeric buttons
Display	Heat, date/time, mode/functions, heating activity display, locking the keys
Functions	Comfort, Night, Anti-Freeze, Standby, Pilot-Wire, Boost 2 hours, Chrono, Open window detection.
Selectable temperature range	7°C to 32°C
Operating temperature	-10°C to +40°C
Maximum power	2000W
Supply voltage	230V AC 50Hz - 60Hz
Size	113 x 73 x 42mm (H x L x W)
Connection to the heater element	Cable lugs 6.3x0.8mm. Phase, Neutral, Ground
Heat sensor	10KOhm at 25°C, type NTC
Warranty	2 years
Standards	EN 62233:2008
Certified Brand	CE
Environment Directive	WEEE, RoHS

3.4 Use of various functions

Plastic box:
The part that is connected to the heating element is hidden by this special apparatus

Display identification

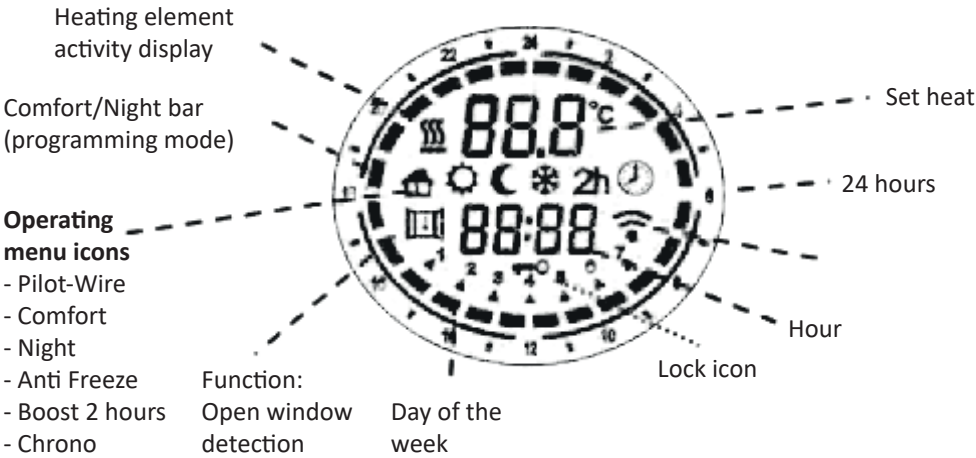

Press the **[Run/Pause]** button to run your radiator or switch to the standby mode. When the device is on, the bottom display indicates the time and the top display displays the current mode and heat. In standby mode, the time, day of the week and the “Stb” message are displayed. Description: When the device switches to the standby mode a “beep” sound is heard twice for 0.5 seconds. When the device is activated, the “beep” sound is heard once for 1 second.

Example of “Comfort” mode

Example of “standby” mode

“Comfort” and “Night” modes

Two different heat levels can be set:

- **Comfort** temperature: this is the heat used for Chrono, Pilot-Wire and Comfort modes.
- **Night** temperature: this is the heat used for the Night and Chrono modes. The desired heat can be set by pressing the [+] and [-] buttons. The adjustable temperature range is between 7°C and 32°C degrees. **IMPORTANT** - The Night mode heat must be lower than that of the Comfort mode. Therefore, the Night may be set to a value between 7°C and 0.5°C more or less than the heat set for the Comfort mode. Comfort can be set within the set of values (Night heat +0.5°C) -32°C.

THE USE OF THE DEVICE

Press the [PROG] button to select the desired operating mode. The icons on the screen, according to the following table, specify the selected operating mode:

				2h	
Pilot-Wire	Comfort	Night	Anti-freeze	Boost 2 hours	Chrono

COMFORT MODE maintains the ambient temperature fixed at a selected value. To set this user mode:

- Press the [Prog] button until the “Comfort” icon appears on the screen.
- Set the desired temperature using the [+] and [-] buttons and wait for it to stop flashing.

NIGHT MODE mode defines a lower heat value than that of the “Comfort” mode. The settings of this operating mode are recommended to be done at night or if the room has been empty for more than 2 hours.

- Press the [Prog] button until the “Night” icon appears on the screen.
- Set the desired temperature using the [+] and [-] buttons and wait for it to stop flashing.

ANTI-FREEZE MODE on “Freeze” mode, the heat is set as 7°C. The heating element is activated when the ambient temperature falls below 7°C. The settings are recommended to be carried out if the room has been empty for days. Press the [Prog] button until the “Anti-Freeze” icon appears on the screen.

Boost 2 Hours Mode

The “Boost 2 Hours” mode can be used to heat the room rapidly or to accelerate the drying of towels.

- Press the **[Prog]** button until the “**2 Hours**” icon appears on the screen. The device runs on maximum power for 2 hours. The “Boost 2 hours” mode is deactivated after a 2 hour period and the device returns to its previous operating mode. The user can switch to another operating mode at any time by pressing the **[Prog]** button.

PILOT-WIRE MODE

In the “Pilot-Wire” mode, the device is managed by a central control system which sets the operating mode of all the connected devices. The device works with a 6 command “Pilot-Wire” system enabling the following commands:

1. Standby: the heating element is off; the device remains active.
2. Comfort: maintains a “comfort” temperature set by the user.
3. Eco: keeps the ambient temperature 3.5°C below the “Comfort” temperature.
4. Anti-freeze: keeps the ambient temperature at 7°C.
5. Eco-1: keeps the ambient temperature 1°C below the “Comfort” temperature.
6. Eco-2: keeps the ambient temperature 2°C below the “Comfort” temperature.

The user can set the desired temperature on the device:

- Press the [Prog] button until the “Pilot-Wire” icon appears on the screen.
- Set the desired temperature using the [+] and [-] buttons and wait for it to stop flashing.

CHRONO MODE

This operating mode enables the user to set different heat values for every hour of each day of the week. Thus, the heat of the “Comfort” / “Night” modes and relevant intervals can be programmed.

- To enable this function, press the [Prog] button until the “Chrono” icon is displayed.

Programming the “Chrono” mode
a) Setting the current day of the week and time

Enter the “standby” mode and press the **[-]** button for at least 3 seconds.

- The “**SEt**” message appears at the top of the display.
- To set the day and time, press the **[+]** button until the message “**tEd**” appears at the bottom of the display (see the picture on the right).

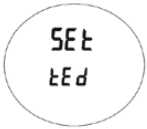

- To access the edit mode, press the **[Prog]** button.
- The flashing arrow indicates the selected day: desired day can be set by pressing the **[+]** / **[-]** buttons.
- To confirm the selected day press the [Prog] button again.

The clock input procedure then begins and the display indicates the currently selected time. “Hours”: to set the correct time, use the **[+]** and **[-]** buttons and confirm the selected value by pressing the **[Prog]** button. Minute: follows the same procedure as hours. Confirm the selected value by pressing the **[Prog]**.

b) Program setting for the “Chrono” mode

- Switch to “standby” mode press the [-] button for a minimum of 3 seconds.
- The “SET” message appears at the top of the display.
- To set the day and time, press the [+] button until the “Pro9 ...” message appears at the bottom of the screen (see picture)
- Press the [Prog] button to access the edit mode.
- Now, a time section can be defined for each day of the week.
- The procedure starts with the day 1 and the desired section can be set using the [+] and [-] buttons: the following can be appointed for any time of the day, that is:

- The “comfort” temperature by pressing the [+] button (displaying the complete bar)
- Or the “night” temperature by pressing the [-] button (empty bar) (see the following picture).
- To confirm the input entered for Day 1, press on the [Prog] and repeat the same procedure for the remaining 6 days of the week.

Locking

It is possible to lock the buttons of the device to avoid unwanted changes in the settings. Press the **[Prog]** button for 3 seconds to lock all the buttons except for the **[Run/Pause]** button. The key lock icon on the display will be activated. To unlock the buttons, press the **[Prog]** button again for 3 seconds. The key lock icon will disappear from the display.

The “Open window detection” function

The “Open window detection” function allows the detection of an open window through the detection of a sudden temperature decrease in the room.

- Enter the “Stand-by” mode.
- Press the [+] button for 3 seconds.
- Press the [+] button to enable/disable the function
- To confirm and to return to the “Stand-by” mode, press the [Prog] button.

When this function is enabled, the “Open window” icon flashes on the display. When the device detects a potentially open window, the icon starts flashing. If the function is disabled, the “window open” icon will not appear on the screen.

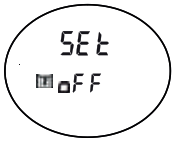

Description: The device may not be able to detect the opening of a window, for instance, if it is in a remote area of the room and it is far from air flows, if it is located near an external heating source or if the temperature inside the room changes very slowly.

Note 1: When the icon is active, the heating element is enabled.

Note2: In case of supply failure, the “Chrono” mode settings (the current day of the week, the current time, the daily program of the week) are stored in the memory for a few minutes.

4. Maintenance and troubleshooting recommendations

4.1 Routine maintenance procedures

The choice of the best materials and the quality of surface finish protect your device against corrosion and impacts. In order for your radiator to have an optimal service time, we recommend you follow the below recommendations:

- Use only warm, soapy water instead of corrosive or oxidizing products for the care of the exterior walls (except for the electrical parts).
- For the control box body, use a dry cloth (without beam).

4.2 Troubleshooting

If your device is not working, you carry out the following controls yourself:

Problem	Identification	Procedure to be carried out
Procedure to be carried out	The device has no feed.	Ensure that your device is connected properly and is being fed (see the section 2.3)
	The device has no feed.	Verify that your device is switched on and the luminous indicator is on (see the section 4.2)
	Probe failure.	Contact your plumber. The failure will be eliminated when the probes are reconnected.
The device works in the anti-freeze mode (reference temperature 7°C).	The window detection is enabled and a window opening was detected.	If you do not wish your device to automatically switch to anti-freeze mode, disable open window detection.
The radiator continues to heat up normally. And yet there has been an open window for 15 minutes.	The “Window detection” function is not enabled.	Activate the open window detection function.
The device does not heat up.	The thermostat settings are not well adjusted	Make sure that the position of the thermostat controls the heating of the device properly (see the section 4.2).
	The device is run by a programming switchboard.	Check the switchboard manufacturer manual.

5. Service and warranty

After-Sales Service

In case of a failure or need of a spare part, contact your plumber or your vendor for support. In order for the problem to be understood well and resolved quickly, remember to note the following in advance:

- Points on the information plate of the device;
- The commercial reference on your dated purchase invoice.

Warranty (check the general sales conditions in the relevant country)

Your electrical device is guaranteed for 2 years as of the date of delivery against all kinds of manufacturing faults. The device is in compliance with the CEM Directive No. 2014/30/UE on electromagnetic compatibility, the Low Voltage Directive No. 2014/35/EU on electrical material intended to be used within certain voltage limits and the EN 60.335.1, EN 60.335.2.43 and EN 60.335.2.30 European standards including successive relevant changes. The warranty shall be evaluated upon submittal of the dated proof of purchase. The transport, removal and installation costs of the radiator are not under the scope of warranty. In particular, the warranty does not apply in case of application, installation or maintenance which is not in compliance with the user guide, the code of practice and the applicable standards of the respective country.

Warranty particular to mixed-system towel drier radiators

The warranty of your mixed-system towel drier applies on condition of compliance with the following matters:

- The water used to feed the heating circuit should not be abrasive nor oxidizing.
- Especially in case of the use of gas conductive materials (floor warming), there should be no trace of molten gas (2-C02) in the installation. To do this, an effective degassing procedure must be applied to the source point of circulation and a blow-off is required for the upper points of the installation.

Environmental regulations

In conformity with the RoHS: 2011/65/UE Directive
In conformity with the DEEE: 2012/19/UE Directive

Processing of electrical and electronic equipment at the end of their lifespans

This symbol indicates that this product cannot be processed together with household waste. It should be delivered to a suitable collection point to ensure that it is recycled. If you ensure that this product is properly scraped, you will have helped to prevent the emergence of potential adverse consequences for the environment and human health.

DE

1 Beschreibung

1.1 Vorwort 69
1.2 Warnhinweise 69
1.3 Überblick über Ihren Design-Heizkörper 71

2 Installation des Design-Heizkörpers

2.1 Installationshinweise 72
2.2 Standortwahl 74
2.3 Anschließen Ihres Design-Heizkörpers 74

3 Gebrauchsanweisung

3.1 Gebrauch Ihres Design-Heizkörpers 77
3.2 Einleitung 78
3.3 Technische Daten 79
3.4 Verwendung der verschiedenen Funktionen 80

4 Instandhaltung und Störungsbeseitigung

4.1 Laufende Instandhaltung 86
4.2 Problembehebung 86

5 Kundendienst und Gewährleistung 87

1 Beschreibung

1.1 Vorwort

Lieber Kunde,

Wir danken Ihnen, dass sie sich für diesen Design-Heizkörper entschieden haben. Dieses Produkt wurde in Übereinstimmung mit unseren strengen Qualitätsanforderungen hergestellt, um Ihnen absolute Zufriedenheit zu geben. Um von Ihrem Design-Heizkörper bestmöglich zu profitieren, empfehlen wir Ihnen, diese Anleitung sorgfältig zu lesen und sie griffbereit zu halten.

Wir danken Ihnen für ihr Vertrauen.

1.2 Warnhinweise

Um Gefahren für Kleinkinder vorzubeugen, wird empfohlen, den Design-Heizkörper so zu installieren, dass die Unterkante mindestens 600 mm über dem Boden liegt.

WARNUNG (Design-Heizkörper): Den Design-Heizkörper nicht abdecken, um eine Überhitzung zu vermeiden.

Den Design-Heizkörper nicht als Sitzfläche benutzen!

Achtung, Oberfläche wird sehr heiß.

WARNUNG - einige Teile dieses Produkts können sehr heiß werden und Verbrennungen verursachen. Besondere Vorsicht ist in der Anwesenheit von Kindern oder hilflosen Personen geboten.

Kinder unter 3 Jahren sollten ferngehalten werden, sofern sie nicht beaufsichtigt werden. Kinder von 3 bis 8 Jahren dürfen unter Aufsicht das Gerät nur ein- / ausschalten, wenn es in seiner vorgesehenen normalen Betriebslage aufgestellt und installiert worden ist und bezüglich der Verwendung des Gerätes und die damit verbundenen Gefahren aufgeklärt worden sind. Kinder von 3 bis 8 Jahren dürfen das Gerät nicht anschließen, regulieren oder Wartungsarbeiten durchführen.

Kinder ab 8 Jahren und Personen mit eingeschränkten körperlichen, sensorischen, geistigen Fähigkeiten oder mangelnder Erfahrung und Kenntnisse, dürfen das Gerät nur unter Beaufsichtigung verwenden und müssen bezüglich des Umgangs mit dem Gerät und den damit verbundenen Gefahren aufgeklärt werden. Kinder dürfen nicht mit dem Gerät spielen. Reinigung und Wartungen des Design-Heizkörpers dürfen nicht von Kindern ohne Aufsicht durchgeführt werden.

Der Design-Heizkörper und die elektrischen Komponenten dürfen gemäß den geltenden Vorschriften und Normen nur von einer fachmännisch autorisierten Person angeschlossen und in Betrieb gesetzt werden.

Der Design-Heizkörper darf nur für den Zweck verwendet werden, für den er bestimmt ist. Das Heizstab dient der elektronischen Regelung und Steuerung der Leistung des Heizelementes, das in einem Design-Heizkörper verbaut ist, welcher zum Erwärmen von Handtüchern und/oder zum Beheizen von Wohnräumen verwendet wird. Die Verwendung für andere Zwecke ist nicht erlaubt und kann für den Benutzer gefährlich sein. Missbräuchliche Änderungen am Gerät und Zweckentfremdungen sind strengstens untersagt.

Die Stromversorgung muss durch ein Fehlerstromschutzgerät mit einem Maximum von 30mA geschützt werden, insbesondere wenn es in einem Raum mit Badewanne oder Dusche installiert wird.

BITTE BEACHTEN Beschädigte Versorgungskabel müssen aus Sicherheitsgründen vom Hersteller, von seinem Kundendienst oder von einer entsprechend qualifizierten Person ausgewechselt werden.

BITTE BEACHTEN Der Design-Heizkörper darf nicht direkt unterhalb einer Steckdose montiert werden.

BITTE BEACHTEN Dieser Design-Heizkörper ist nicht für einen Einsatz in Höhen über 2‘000 m geeignet.

Stellen Sie vor Beginn der Wartungsarbeiten sicher, dass der Design-Heizkörper an der Elektronikeinheit ausgeschaltet ist.

1.3 Überblick über Ihren Design-Heizkörper

Der Design-Heizkörper, rein elektrisch ist mit einer modellspezifisch berechneten Menge an Wärmeträgerflüssigkeit gefüllt. Reparaturarbeiten, bei denen der Wärmeträgerflüssigkeitsbehälter geöffnet werden muss, dürfen nur vom Hersteller oder dessen Kundendienst ausgeführt werden, der auch im Falle eines Lecks kontaktiert werden sollte.

Beachten Sie bei der Entsorgung des Design-Heizkörpers die geltenden Vorschriften für die Entsorgung.

Der elektrisch betriebene Design-Heizkörper wird gebrauchsfertig geliefert. Er wird im Werk mit einer hochleistungsfähigen thermischen Wärmeträgerflüssigkeit gefüllt und verschlossen. Diese Flüssigkeit wurde speziell für diesen Zweck entwickelt und erfordert keine besondere Wartung.

Sobald der Design-Heizkörper eingeschaltet wird, werden Sie einige Unterschiede zu elektrischen Lufterwärmern bemerken:

- Der elektrisch Heizstab erwärmt die Wärmeträger-Flüssigkeit, die nach und nach ganz natürlich im Design-Heizkörper zirkuliert. Dieses Prinzip gewährleistet auch eine gleichmäßige und anhaltende Erwärmung, auch wenn das Element nicht mehr mit Strom versorgt wird.

- Die Trägheit der Flüssigkeit führt dazu, dass die Temperatur an der Oberfläche des Design-Heizkörpers erst nach mindestens 10 Minuten ihren optimalen Wert erreicht, wobei die Aufheizdauer auch von Modell und Raumtemperatur beim Einschalten des Gerätes abhängt.

2. Installation

2.1 Installationshinweise

Der Design-Heizkörper ist für den Anschluss an das 230V Hausstromnetz vorgesehen. Bei Installation in der Küche oder im Bad muss die Anschlussdose mindestens 25 cm vom Boden entfernt liegen.

Zusätzlich zu den Vorschriften dieser Anleitung muss die Installation die geltenden europäischen und nationalen Normen - wie CEI 60364.7.701 und NF C15 - 100 für Frankreich, und VDE 0100 für Deutschland - und die anerkannten Fachregeln erfüllen.

Die Installation muss den gültigen Normen und den anerkannten Fachregeln des Landes, in dem der Design-Heizkörper installiert wird, entsprechen.

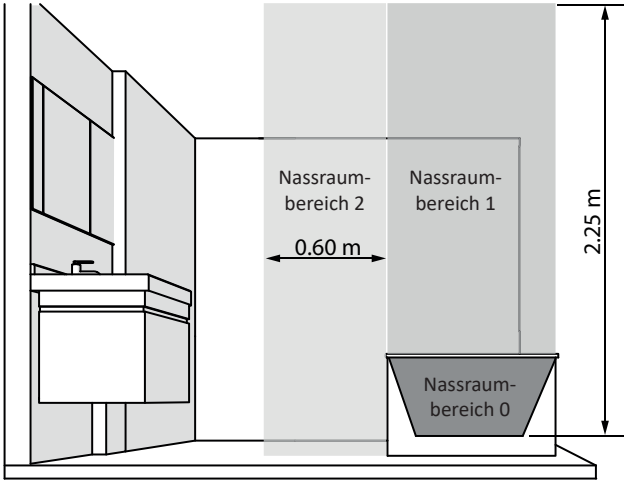

BITTE BEACHTEN Das hier abgebildete Beispiel betrifft lediglich den Fall eines Raums mit Badewanne. Bei anderen Badkonfigurationen wenden Sie sich unbedingt an Ihren Montagefachmann.

BITTE BEACHTEN Die Installation muss eine allpolige Trennvorrichtung mit einer Kontaktöffnungsweite von mindestens 3 mm umfassen.

Für garantierte Sicherheit Ihrer Installation müssen Sie:

- Gegenstände (Möbel, Stühle usw.) mindestens ca. 50 cm von der Vorderseite des Design-Heizkörpers entfernt aufstellen, damit die Luft unbehindert zirkulieren kann;
- mindestens 10 cm zwischen der Oberseite des Design- Heizkörpers und einem Regalboden frei lassen;
- geeignete Befestigungsschrauben je nach Beschaffenheit der Wand verwenden.

BITTE BEACHTEN Der Design-Heizkörper darf in keinem Fall mit der Elektronikeinheit nach oben installiert werden. Mindestens 15 cm zwischen der Oberseite des Design- Heizkörpers und einem Regalboden frei lassen.

HINWEIS: Die Design-Heizkörper können gefahrlos bedeckt werden. Um einen wirksamen Betrieb des Gerätes zu gewährleisten sollten Sie es aber möglichst nicht ganz bedecken. Der Betrieb könnte nämlich vom internen Sicherheitsschalter unterbrochen werden, wenn die Temperatur zu hoch ansteigt.

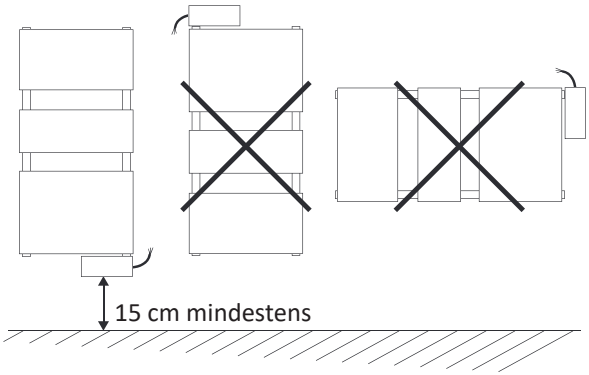

ACHTUNG !
Vor dem Anschluss immer die Stromversorgung trennen.

2.2 Standortwahl

Damit Sie den Design-Heizkörper bestmöglich nutzen und optimalen Komfort genießen können, empfehlen wir Ihnen den Design-Heizkörper möglichst in der Nähe von Zonen mit großem Wärmeverlust (Fenster) zu installieren. Eine komplette Montageanleitung finden Sie in der Verpackung des Design-Heizkörpers.

EMPFEHLUNGEN IN BEZUG AUF DIE FENSTER-OFFEN- ERKENNUNG (siehe Abschnitt 3.4) Der Standort Ihres Gerätes beeinflusst, wie gut die Fenster-offen-Erkennung funktioniert. Es ist daher notwendig, so nahe wie möglich an der Öffnung zu bleiben und es nicht in der Nähe einer Tür zu installieren. Zusätzlich zur Anordnung Ihrer Installation im Raum werden die am Gerät eingestellte Solltemperatur und die Raumtemperatur im Funktionsablauf verwendet.

2.3 Anschließen des Design-Heizkörpers

Die technischen Merkmale des Design-Heizkörpers finden Sie auf dem Typenschild. Bitte nehmen Sie sie zur Kenntnis, bevor Sie den Design-Heizkörper installieren oder den Kundendienst anrufen.

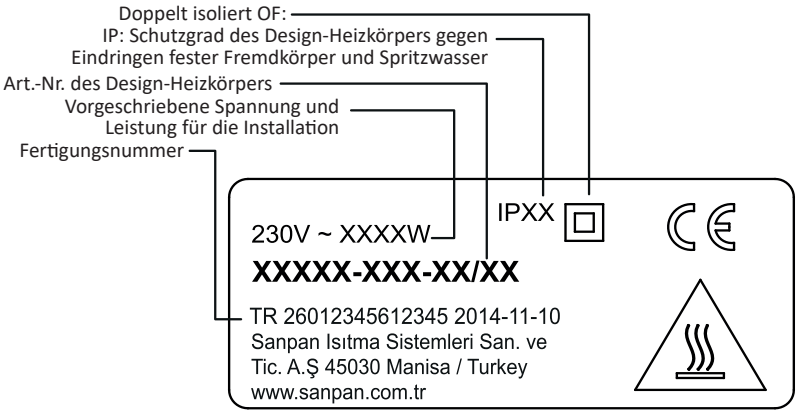

Version mit Netzstecker:
Das Originalkabel ist zum Anschluss an eine Steckdose vorgesehen.

Version ohne Stecker:

VERBINDUNGSPRINZIP OHNE STEUERLEITER:
Wenn der Steuerleiter nicht angeschlossen ist, muss er aus Sicherheitsgründen isoliert werden. Unter keinen Umständen darf er mit der Erdung verbunden werden.

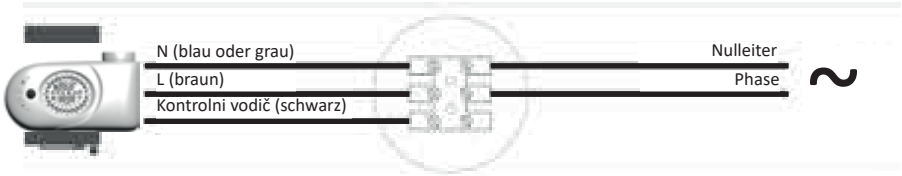

PAINTED

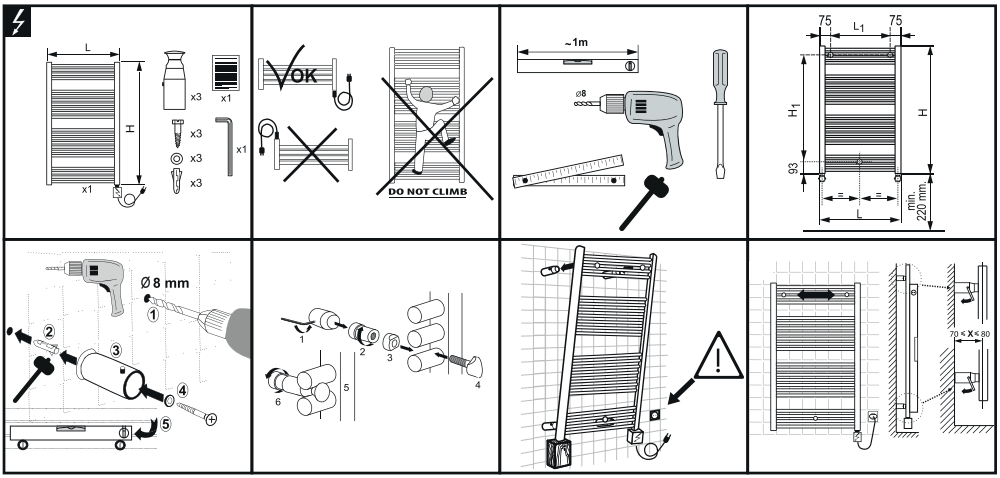

CHROMED

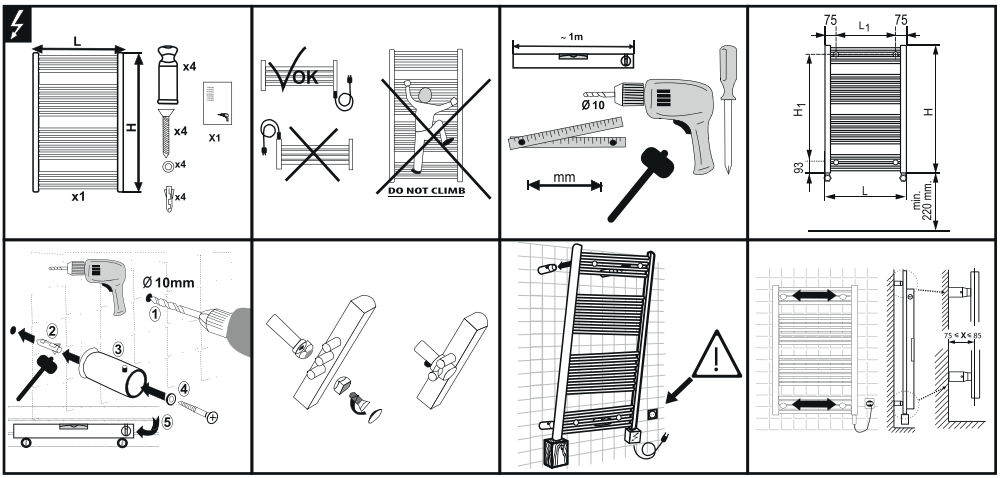

H	H_1
786	600
906	720
1226	1040
1466	1280
1866	1680

L	L_1
400	250
500	350
600	450

3 Gebrauchsanweisung

3.1 Gebrauch Ihres Design-Heizkörpers

Diese Elektronikeinheit erfüllt die folgenden Standards:

- Ökodesign-Richtlinie, Energieverbrauchsrelevante-Produkte
- Richtlinie, 2005/32/EC (<0,5W).

EN 60335-1:2012+AC:2014+A11:2014
EN 60335-2-43:2003+A1:2006+A2:2008
EN 50564:2011 Energy related Product (ErP)
EN 62233:2008
EN 55014-1:2006 + A1:2009 + A2:2011
EN 55014-2:1997 + A1:2001 + IS1:2007 + A2:2008===> Cat. 2
EN 61000-3-2:2014
EN 61000-3-3:2013

3.2 Einleitung

• Es gibt sechs Betriebsmodi: Komfort, Nacht, Frostschutz, Chrono, Boost-2h und Stand-by.

- **Komfort -Modus**: Der Thermostat hält die Raumtemperatur auf dem vom Benutzer eingestellten Wert.
- **Nacht-Modus**: Die elektronische Steuerung hält die Raumtemperatur niedriger als im Modus “Komfort” eingestellt.
- **Frostschutz- Modus**: Die elektronische Steuerung hält eine Umgebungstemperatur von über 7 °C aufrecht
- **Boost-2h-Modus**: Der Heizstab läuft unabhängig von der eingestellten Temperatur für 2 Stunden auf voller Leistung. Am Ende der 2-Stunden-Periode kehrt das Gerät in den vorherigen Betriebsmodus zurück. Aus Sicherheitsgründen wird während der 2-Stunden-Periode die Umgebungstemperatur automatisch so gesteuert, dass sie 32 °C nicht übersteigt.
- **Chrono-Modus**: Die elektronische Steuerung folgt einem täglichen / wöchentlichen Programm. Das Programm wird vom Benutzer definiert.
- **Stand-by-Modus**: Der Heizstab wird nicht mit Strom versorgt und die Anzeigeleuchten sind aus, aber das Gerät ist noch in Betrieb.

Andere Eigenschaften:

- Ein großes Display zeigt Temperatur, Zeit, Programm und aktuellen Betriebsmodus an.
- Abhängig von diesen Bedürfnissen kann der Benutzer das tägliche / wöchentliche Programm konfigurieren.
- Die Funktion “ Fenster-offen-Erkennung” kann ein offenes Fenster erkennen, indem sie einen plötzlichen Temperaturabfall im Raum erkennt. In einem solchen Fall deaktiviert das System den Heizstab für bis zu 30 Minuten oder bis ein Anstieg der Umgebungstemperatur zeigt, dass das Fenster geschlossen wurde.

3.3 Technische Daten

Produkt	Heizstab mit Steuergerät für Design-Heizkörper
Anwendung	Design-Heizkörper
Version	Klasse II mit Stecker
Schutzart	IP44
Einstellung der Betriebsmodi	Siehe Kapitel 3.2
Anzeigen	Temperatur, Datum / Uhrzeit, Modus / Betriebsart, Anzeige der Heizaktivität, Tastensperre
Betriebsarten	Komfort, Nacht, Frostschutz, Chrono, Boost-2h, Stand-by, Fenster-offen-Erkennung
Wählbarer Temperaturbereich	7°C do 32°C
Betriebstemperatur	-10°C do +40°C
Maximale Leistung	2000W
Betriebsspannung	230V AC 50Hz - 60Hz
Abmessungen	113 x 73 x 42mm (L x H x T)
Verbindung zum Heizstab	Faston 6.3x0.8mm. Phase, Nullleiter, Erdung
Temperaturfühler	10KOhm bei 25°C, typ NTC
Gewährleistung	2 Jahre
Normen	EN 62233:2008
Zugelassene Marke	CE
Umweltvorschriften	DEEE, RoHS

3.4 Verwendung der verschiedenen Funktionen

Kunststoffgehäuse:
Die Verbindung mit dem Heizstab, wird durch diese spezielle Vorrichtung verdeckt.

Display:
Anzeige von allen Informationen

Display Beschreibung

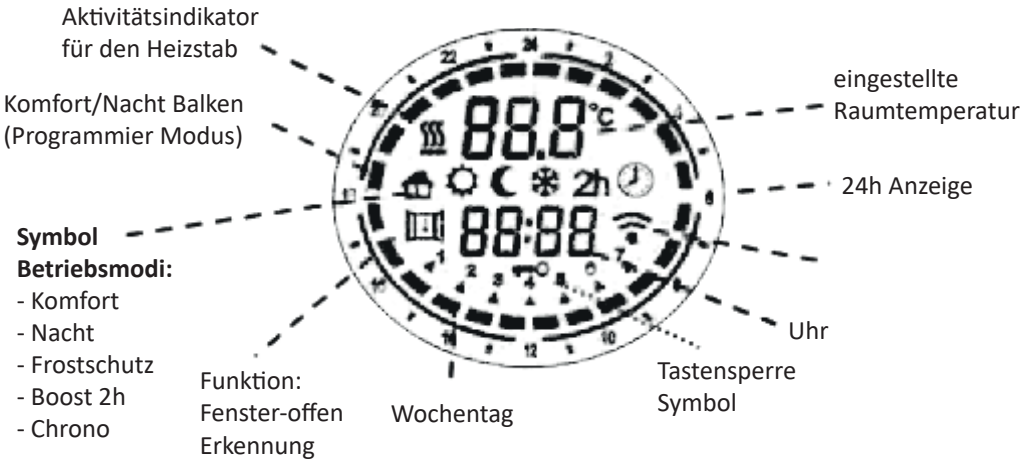

Einschalten / Stand-by

Drücken Sie die Taste **[Ein/Stand-by]**, um das Gerät einzuschalten oder in den Stand-by-Modus zu wechseln. Im Betrieb zeigt die untere Hälfte des Displays die aktuelle Uhrzeit an, während der konfigurierte aktuelle Modus und die Temperatur oben angezeigt werden. Im Stand-by-Modus werden die Uhrzeit, der Wochentag und die Meldung “Stb” angezeigt.

Hinweis: Wenn das Gerät in den Stand-by-Modus wechselt, piept es zweimal für 0,5 s. Wenn das Gerät aktiv ist, piept es einmal für 1 s.

Beispiel im “Komfort-Modus”

Beispiel im “Stand-by-Modus”

“Komfort” und “Nacht” Modus

Es können zwei verschiedene Temperaturstufen eingestellt werden:

- Temperatur **KOMFORT**: Dies ist die Temperatur für die Modi Chrono und Komfort.
- Temperatur **NACHT**: Dies ist die Temperatur für die Modi Nacht und Chrono. Die gewünschte Temperatur kann durch Drücken der Tasten [+] und [-] eingestellt werden. Der konfigurierbare Temperaturbereich beträgt 7 °C bis 32 °C.
  WICHTIG - Die Temperatur des Modus Nacht muss niedriger als die Temperatur des Modus Komfort sein. Aus diesem Grund kann die Temperatur des Nacht-Modus auf einen Wert zwischen 7 °C und der Komfort-Modus-Temperatur eingestellt werden – 0.5 °C. Die Temperatur des Komfort-Modus kann im ganzen Bereich (Nachttemperatur +0.5 °C) ÷ 32 °C konfiguriert werden.

BETRIEB DES GERÄTES
Drücken Sie die Taste [PROG], um die gewünschte Betriebsart auszuwählen. Ein Symbol auf dem Display zeigt den ausgewählten Betriebsmodus gemäß der folgenden Tabelle an:

			2h	
Komfort	Nacht	Frostschutz	Boost 2H	Chrono

KOMFORT MODUS hält die Raumtemperatur auf eingestellten Wert stabil. Um einzustellen:

- Drücken Sie die Taste [Prog], bis das Symbol “Komfort” anzeigt wird.
- Stellen Sie mit den Tasten [+] und [-] die gewünschte Temperatur ein und warten Sie, bis die Anzeige aufhört zu blinken.

NACHT MODUS definiert einen Temperaturwert, der niedriger ist als der Temperaturwert des “Komfort”-Modus. Es wird empfohlen, diese Betriebsart während der Nacht oder wenn der Raum 2 Stunden oder länger nicht genutzt wird, einzustellen.

- Drücken Sie die Taste [Prog], bis das Symbol “Nacht” angezeigt wird.
- Stellen Sie mit den Tasten [+] und [-] die gewünschte Temperatur ein und warten Sie, bis die Anzeige aufhört zu blinken.

FROSTSCHUTZ MODUS ist die Temperatur auf 7 °C festgelegt. Das Gerät aktiviert

den Heizstab, wenn die Umgebungstemperatur unter 7 °C fällt. Es wird empfohlen, diese Betriebsart einzustellen, wenn der Raum mehrere Tage nicht genutzt wird. Drücken Sie die Taste [Prog], bis das Symbol “Frostschutz” angezeigt wird.

Boost-2H Modus

Der Modus “Boost 2h” kann verwendet werden, um den Raum schnell zu erwärmen oder das Trocknen von Handtüchern zu beschleunigen. Drücken Sie die Taste [Prog], bis das Symbol “2h” angezeigt wird. Das Gerät wird bei maximaler Leistung für 2 Stunden bis zu einer maximalen Umgebungstemperatur von 32 °C aktiviert. Der Modus “Boost-2h” wird nach 2 Stunden automatisch deaktiviert und das Gerät kehrt in den zuvor eingestellten Betriebsmodus zurück. Sie können jederzeit durch Drücken der Taste [Prog] in einen anderen Betriebsmodus wechseln.

Chrono Modus

In dieser Betriebsart können Sie für jede Stunde an jedem Wochentag wahlweise den “Komfort“- oder den “Nacht”-Modus einstellen.

- Um diese Funktion zu aktivieren, drücken Sie die Taste [Prog], bis das Symbol “Chrono” angezeigt wird.

Programmierung des “Chrono”-Modus

a) Einstellen des aktuellen Wochentags und der Uhrzeit

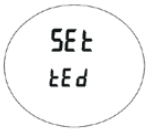

- Rufen Sie den “Stand-by”-Modus auf und drücken Sie die [-] Taste für mindestens 3 Sekunden.
- Im oberen Teil des Displays wird die Meldung “SEt” angezeigt.
- Zum Einstellen von Tag und Uhrzeit drücken Sie die Taste [+], bis im unteren Teil des Displays die Meldung “tEd” erscheint (siehe Bild rechts).
- Drücken Sie die [Prog] -Taste, um den Bearbeitungsmodus aufzurufen.
- Der blinkende Pfeil zeigt den gewählten Tag an: Durch Drücken der Tasten [+] / [-] kann der gewünschte Tag eingestellt werden.
- Drücken Sie die Taste [Prog] erneut, um den ausgewählten Tag zu bestätigen.

Anschliessend beginnt der Zeiteingabevorgang und das Display zeigt die aktuell ausgewählte Zeit an. “Stunden”: Stellen Sie mit den Tasten [+] und [-] die

korrekte Uhrzeit ein und bestätigen Sie den gewählten Wert mit der Taste [Prog]. Minuten: Gleiche Vorgehensweise wie für Stunden. Bestätigen Sie den ausgewählten Wert mit der [Prog] Taste.

b) Einstellen des Programms für den “Chrono”-Modus

- Rufen Sie den “Stand-by” -Modus auf und drücken Sie die [-] Taste für mindestens 3 Sekunden.
- Im oberen Teil des Displays wird die Meldung “SEt” angezeigt
- Um den Tag und die Uhrzeit einzustellen, drücken Sie die Taste [+], bis im unteren Teil des Displays die Meldung “Pro9” erscheint. (siehe Bild rechts).

- Drücken Sie die [Prog] -Taste, um den Bearbeitungsmodus aufzurufen
- Nun kann für jeden Wochentag eine Zeitsequenz definiert werden.
- Der Vorgang beginnt mit Tag 1 und die gewünschte Sequenz kann mit den Tasten [+] und [-] konfiguriert werden: Für jede Stunde des Tages ist es möglich, entweder die “Komfort”-Temperatur (Anzeige der kompletten angezeigten Leiste) durch Drücken der Taste [+] oder die Temperatur “Nacht” (leerer Balken) durch Drücken der Taste [-] (siehe Bild rechts).
- Drücken Sie [PROG], um die für Tag 1 eingegebene Einstellung zu bestätigen, und wiederholen Sie den Vorgang für die restlichen 6 Wochentage.

Tastensperre

Um unbeabsichtigte Änderungen an den Einstellungen zu verhindern, können die Tasten am Gerät gesperrt werden. Drücken Sie die [PROG] Taste für 3 Sekunden, um alle Tasten außer der [Ein/Stand-by] Taste zu sperren. Das Tastensperrsymbol ist auf dem Display aktiviert. Um die Tasten zu entsperren, drücken Sie die [PROG] Taste erneut für 3 Sekunden. Das Tastensperrsymbol wird auf dem Display ausgeblendet.

Funktion Fenster-offen-Erkennung

Die Funktion “Fenster-offen-Erkennung” erkennt ein offenes Fenster, indem sie einen plötzlichen Abfall der Raumtemperatur erkennt.

- Gehen Sie in den “Stand-by” -Modus.
- Drücken Sie die [+] Taste für 3 Sekunden.
- Drücken Sie die Taste [+], um die Funktion zu aktivieren / deaktivieren
- Drücken Sie die [Prog] Taste, um zu bestätigen und zum Stand-by-Modus zurückzukehren.

Wenn diese Funktion aktiviert ist, leuchtet das Symbol “Fenster geöffnet” auf dem Display. Wenn das Gerät erkennt, dass ein Fenster möglicherweise geöffnet ist, beginnt das Symbol zu blinken. Wenn die Funktion deaktiviert ist, wird das Symbol “Fenster geöffnet” nicht auf dem Display angezeigt.

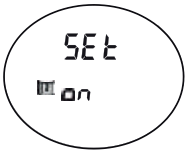

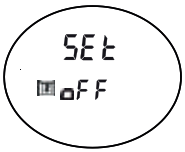

Hinweis: Das Gerät erkennt möglicherweise keine Fensteröffnung, z. B.: Wenn sich der Thermostat in einem abgetrennten Bereich des Raums befindet und nicht in der Nähe von Zugluft oder in der Nähe einer externen Wärmequelle steht oder wenn die Temperaturschwankungen im Raum zu langsam sind.

Hinweis 1: Wenn das Symbol aktiviert ist, ist der Heizstab aktiv.

Hinweis 2: Bei Stromausfall bleiben die Einstellungen des “Chrono” Modus (aktueller Wochentag, aktuelle Uhrzeit, Tagesprogramm der Woche) für einige Minuten gespeichert.

4. Instandhaltung und Störungsbeseitigung

4.1 Laufende Instandhaltung

Um eine lange Lebensdauer durch entsprechende Pflege zu gewährleisten:

- Reinigen Sie den Design-Heizkörper nur in ausgeschaltetem und abgekühltem Zustand.
- Zur Reinigung des Design-Heizkörpers bitte keine aggressiven Scheuer- oder Putzmittel verwenden. Nehmen Sie zur Reinigung am besten einen mit warmem Seifenwasser getränkten Lappen.
- Für das Gehäuse der Elektronikeinheit ein trockenes Tuch verwenden (kein Lösungsmittel).

4.2 Problembehebung

Maßnahmen zur Problembehebung finden Sie in nachstehender Tabelle.

Problem	Diagnose	Maßnahmen
Das Gerät funktioniert nicht.	Ihr Gerät ist nicht mit Strom versorgt.	Vergewissern Sie sich, dass das Gerät richtig angeschlossen und eingeschaltet ist (siehe Kapitel 3.2 und 3.4).
	Ihr Gerät ist nicht eingeschaltet.	Vergewissern Sie sich, dass sich Ihr Gerät in der eingeschalteten Position befindet (siehe Kapitel 3.2 und 3.4).
	Fühlerfehler	Kontaktieren Sie Ihren Installateur.
Das Gerät läuft im Frost-schutz- Modus (Solltemperatur bei 7° C).	Die Fenster-offen- Erkennung ist aktiviert und eine Öffnung wurde erkannt.	Deaktivieren Sie die Fensteroffen-Erkennung, wenn Sie nicht möchten, dass Ihr Gerät automatisch in den Frost-schutz-Modus wechselt.
Der Design-Heizkörper heizt weiterhin normal auf, wenn ein Fenster länger als 15 Minuten geöffnet ist.	Die Funktion “ Fensteroffen-Erkennung” ist nicht aktiviert.	Aktivieren Sie die Funktion (siehe Kapitel 3.4).
Das Gerät heizt nicht.	Der Thermostat ist falsch eingestellt.	Überprüfen Sie, ob die eingestellte Soll-Temperatur über der aktuellen Raumtemperatur liegt (siehe Kapitel 3.2).

5. Kundendienst und Gewährleistung

Kundendienst

Bei Betriebsstörungen des Design-Heizkörper oder für die Bestellung von Ersatzteilen wenden Sie sich an Ihren Montagefachmann oder Händler. Für besseres Verständnis und eine schnelle Bearbeitung Ihrer Anfrage halten Sie bitte folgende Daten bereit:

- die Angaben des Typenschildes (siehe Abschnitt 2.3),
- die Artikelnummer und Ordernummer des Design-Heizkörpers auf Ihrer Rechnung

Gewährleistung (es gelten die allgemeinen Verkaufs- und Lieferbedingungen für das jeweilige Land) Der Design-Heizkörper entspricht der EMV-Richtlinie: 2014/30 / EU bezüglich der elektromagnetischen Verträglichkeit von Geräten, mit der Niederspannungsrichtlinie: 2014/35 / EU für elektrische Geräte zur Verwendung innerhalb bestimmter Spannungsgrenzen und mit den europäischen Normen EN 60.335.1, EN 60.335.2.43 und EN 60.335.2.30 und nachfolgende Änderungen.

Von der Gewährleistung ausgeschlossen ist eine Installation, Benutzung, Inbetriebnahme oder Wartung, die gegen die gültige Norm im jeweiligen Einsatzland, gegen die anerkannten Fachregeln und gegen die Bedienungsanleitung des Herstellers verstößt.

Umweltrechtsvorschriften

RoHS : in Übereinstimmung mit den Richtlinien 2011/65/UE
DEEE : in Übereinstimmung mit den Richtlinien 2012/19/UE

Entsorgung von Elektro- und Elektronik-Altgeräten

Dieses Symbol weist darauf hin, dass das Produkt nicht zusammen mit dem Hausmüll entsorgt werden darf. Es ist zur entsprechenden Sammelstelle zu bringen, die seine Weiterverwertung sicherstellt. Mit Ihrem Beitrag zur richtigen Entsorgung helfen Sie, Umwelt- und Gesundheitsgefahren zu verhindern.

IT

1 Presentazione

1.1 Introduzione 89
1.2 Avvertenze 89
1.3 Presentazione del vostro apparecchio 91

2 Installazione del vostro asciuga salviette

2.1 Avvertenze 92
2.2 Scelta del luogo 94
2.3 Collegamento del dispositivo 94

3 Uso del termostato

3.1 Presentazione 97
3.2 Introduzione 98
3.3 Caratteristiche tecniche 99
3.4 Utilizzo delle diverse funzioni 100

4 Consigli per la manutenzione e soluzione dei problemi

4.1 Operazioni di manutenzione ordinaria 106
4.2 Risoluzione dei problemi 106

5 Assistenza e garanzia 107

1 Presentazione

1.1 Introduzione

Gentile signora/signore,

Vi ringraziamo per aver scelto questo radiatore o asciuga salviette. Sviluppato con la massima cura secondo i nostri standard di qualità, vi auguriamo una completa soddisfazione. Per sfruttare pienamente tutte le sue caratteristiche, vi invitiamo a leggere attentamente questo manuale e a tenerlo vicino al vostro apparecchio.

Vi ringraziamo per la vostra fiducia.

1.2 Avvertenze

Per evitare qualsiasi pericolo per i bambini molto piccoli, si consiglia di installare questa unità in modo che il tubo di riscaldamento più basso sia almeno 600 mm sopra il pavimento.

AVVERTENZA (RADIATORE): Per evitare il surriscal damento, non coprire il dispositivo. Attenzione, superficie molto calda.

Non sedersi sopra l’apparecchio di riscaldamento.

Attenzione, superficie molto calda.

ATTENZIONE – Alcune parti di questo prodotto possono diventare molto calde e causare ustioni. Un’attenzione particolare deve essere rivolta alla presenza di bambini e persone vulnerabili.

I bambini sotto i 3 anni devono essere tenuti a distanza a meno che non siano sotto stretta sorveglianza. I bambini di età compresa tra i 3 e gli 8 anni devono solo accendere o spegnere l’apparecchio, a condizione che quest’ultimo sia stato posizionato o installato nella posizione normale prevista e che questi bambini siano sorvegliati o abbiano ricevuto istruzioni su come utilizzare il dispositivo in modo sicuro e comprendere i potenziali pericoli.

I bambini tra i 3 e gli 8 anni non devono inserire la spina, regolare, pulire o eseguire lavori di manutenzione.

Questo apparecchio può essere utilizzato da bambini di età superiore almeno agli 8 anni e da persone con ridotte capacità
fisiche, sensoriali o mentali o senza esperienza o conoscenza, a condizione che sia stato adeguatamente controllato, siano state fornite adeguate istruzioni per un uso sicuro dell'apparecchio e siano stati presi in considerazione i relativi rischi. I bambini non dovrebbero giocare con l'apparecchio. La pulizia e la manutenzione deve essere fatta da parte dell'utente adulto e non dovrebbe essere eseguita da bambini non sorvegliati.

Il radiatore asciuga salviette deve essere utilizzato in conformità allo scopo a cui è destinato e non come una console, una sedia, un giocattolo, una scala,eee.
Il collegamento di questo apparecchio deve essere effettuato da una persona autorizzata in base alle norme e agli standard in vigore.

È protetto dagli spruzzi d'acqua e può essere installato nei volumi 2 e 3 (vedere il capitolo 2.1), con la precauzione che i comandi elettrici non possano essere toccati da una persona che utilizza il bagno o la doccia.

L'alimentazione deve essere protetta da un dispositivo a corrente residua nominale non superiore ai 30 mA, specialmente nel caso di installazione in una stanza contenente una vasca da bagno o una doccia.

IMPORTANTE Se il cavo di alimentazione è danneggiato, per evitare rischi deve essere sostituito dal produttore, dal suo fornitore di servizi post vendita o da personale qualifica.

IMPORTANTE Il riscaldatore non deve essere posizionato appena sotto una presa di corrente.

IMPORTANTE Questo apparecchio non è progettato per l'uso ad altitudini superiori ai 2000 m.

Prima di qualsiasi intervento di manutenzione, fare attenzione a spegnere l'apparecchio.

1.3 Presentazione dell'apparecchio

CASO DI UN APPARECCHIO ELETTRICO (RADIATORE E ASCIUGA SALVIETTE):

Questo riscaldatore è riempito con una determinata quantità di un olio particolare.

Le riparazioni che richiedono l'apertura del serbatoio dell'olio devono essere eseguite esclusivamente da parte del produttore o dal suo servizio assistenza post vendita, che di norma dovrebbe essere contattato in caso di perdite d'olio.

Quando il riscaldatore è da rottamare, seguire le norme relative all'eliminazione dell'olio.

Questo dispositivo idrodinamico è pronto per l'uso. È riempito in fabbrica con olio minerale ad alte prestazioni e chiuso con un tappo. Questo fluido, appositamente sviluppato per questo scopo, non richiede alcuna manutenzione particolare.

Non appena l'apparecchio inizia a riscaldarsi, noterete subito fenomeni diversi da quelli generati dal riscaldamento elettrico convenzionale:

- la resistenza elettrica riscalda il fluido che circola progres sivamente e naturalmente all'interno del radiatore.
- le proprietà del fluido fanno sì che la temperatura superficiale del radiatore raggiunga un livello ottimale solo dopo circa 10 minuti. Questo tempo può variare secondo i modelli e la temperatura ambiente della stanza durante il riscaldamento dell'apparecchio.
- questo principio di funzionamento garantisce la costanza e la durata del calore emesso, anche quando la resistenza non é più in funzione.

2. Installazione dell’apparecchio

2.1 Avvertenze

Il cavo flessibile originale fornito deve essere collegato alla rete tramite una scatola di connessione che deve essere posizionata dietro il dispositivo, senza l’interposizione di una presa di corrente. In una cucina o in un bagno, la scatola di collegamento dovrà essere posizionata ad un’altezza di almeno 25 cm dal pavimento.

Oltre alle regole prescritte in questo manuale, l’installazione deve essere conforme alle norme europee e francesi in vigore, quali IEC 60364.7.701 e NF C15-100, nonché secondo le regole dell’arte. Per paesi diversi dalla Francia, l’installazione deve essere conforme agli standard e allo stato dell’arte del paese in cui è implementata.

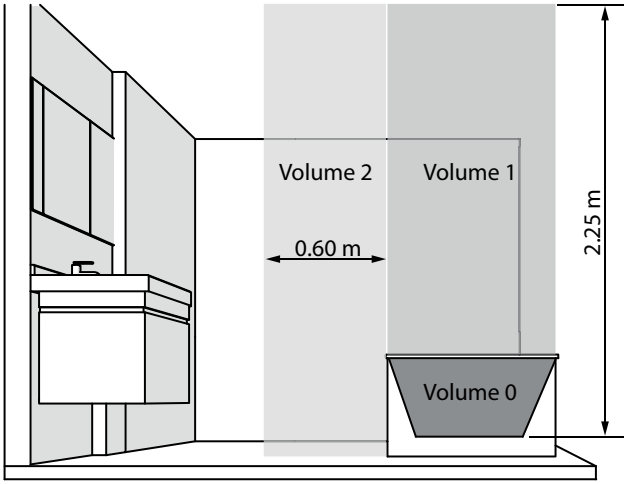

IMPORTANTE L’esempio mostrato qui riguarda solo il caso di una vasca da bagno. Per altri tipi di apparecchia ture da bagno, consultare l’installatore.

IMPORTANTE L’installazione deve essere dotata di un dispositivo di interruzione onnipolare con una distanza di apertura dei contatti di almeno 3 mm.

Per garantire la sicurezza dell'installazione, dovete:

- effettuare l'installazione, se possibile, vicino a zone ad alta perdita di calore (finestre, porte, ecc.);

- posizionare qualsiasi oggetto (mobili, poltrone) ad una distanza di almeno 50 cm dalla parte anteriore dell'apparec chio per favorire la circolazione dell'aria;

- posizionare gli scaffali ad una distanza di almeno 10 cm dalla parte superiore del radiatore;

- utilizzare viti di fissaggio adatte alla natura della parete.

CASO DI UN RADIATORE:
IMPORTANTE Questo apparecchio non deve mai essere installato con la scatola di alimentazione in posizione elevata. Posizionare il fondo del radiatore ad almeno 10 cm da terra.

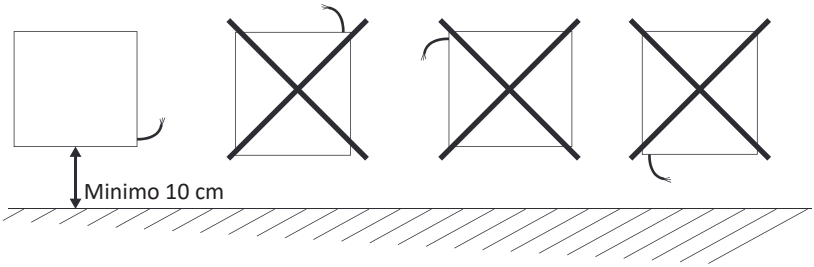

CASO DI UN ASCIUGA SALVIETTE:
IMPORTANTE Questo apparecchio non deve mai essere installato con la scatola di alimentazione in posizione elevata. Posizionare il fondo del radiatore ad almeno 15 cm da terra.

OSSERVAZIONE: I radiatori elettrici con funzione di asciuga salviette sono progettati per essere coperti in sicurezza. Tuttavia, per garantire un funzionamento efficiente dell'apparecchio, si consiglia di non coprirlo completamente. In caso contrario, a causa dell'eccessivo innalzamento della temperatura, l'interruttore automatico può interrompere il suo funzionamento.

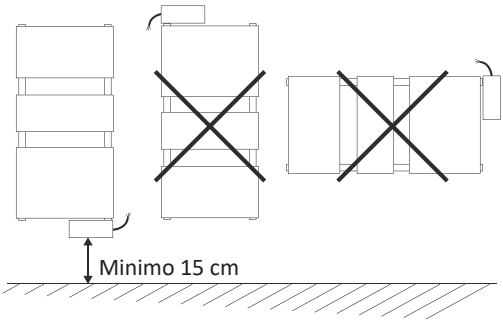

ATTENZIONE!
Interrompere sempre la corrente (interruttore automatico + cavo pilota) prima di qualsiasi operazione di collegamento.

NOTA:
L'aggiunta di una spina di presa di corrente è vietata.

2.2 Scelta del luogo

Per sfruttare pienamente il vostro apparecchio e per vostra comodità, vi consigliamo di eseguire l'installazione, possibilmente vicino a luoghi ad alta perdita di calore (finestre, porte, ecc.). Nella confezione del vostro apparecchio troverete le istruzioni complete per il montaggio.

RACCOMANDAZIONI RELATIVE ALLA FUNZIONE DI RILEVAMENTO DI APERTURA DI FINESTRA (vedere la funzione di rilevamento di apertura di finestra) La posizione dell'apparecchio influisce sulla funzione di rilevamento dell'apertura della finestra. È quindi necessario stare il più vicino possibile all'apertura ed evitare di installarlo vicino ad una porta. Oltre alla disposizione dell'installazione nella stanza, durante la sua funzione saranno coinvolte la temperatura impostata sull'apparecchio e la temperatura esterna.

2.3 Collegamento dell'apparecchio

Le caratteristiche tecniche del vostro radiatore sono indicate sulla sua targhetta. Prenderne nota prima dell'installazione e prima di ogni intervento del servizio di post-vendita.

Il collegamento alla rete elettrica deve essere effettuato secondo:

- la tensione indicata su questa targhetta;
- i colori convenzionali:
  – blu o grigio: Neutro
  – marrone: Fase
  – nero: Filo pilota

PRINCIPIO DI COLLEGAMENTO CON FILO PILOTA:
(solo per versioni del prodotto dotate di Filo-Pilota)

Se il vostro apparecchio è dotato di un filo pilota che consente di collegarlo a una centralina di programmazione del filo pilota (non fornita con l'apparecchio).

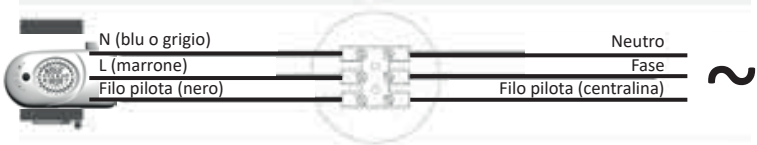

NOTA Poiché l'apparecchio è dotato di un'unità di controllo elettronica integrata, non possiamo essere ritenuti responsabili per l'uso con le unità di controllo del filo pilota che entrano in funzione quando si interrompe la tensione di alimentazione (consultare il manuale dell'impianto).

PRINCIPIO DI COLLEGAMENTO SENZA FILO PILOTA:

Se il filo pilota non è collegato, la sicurezza richiede l'isolamento. Non deve essere collegato a terra in alcun caso.

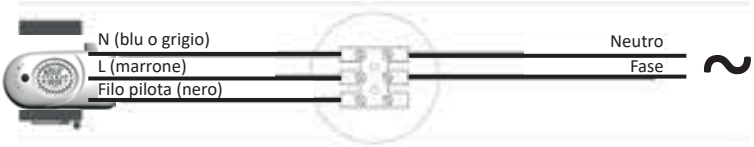

PAINTED

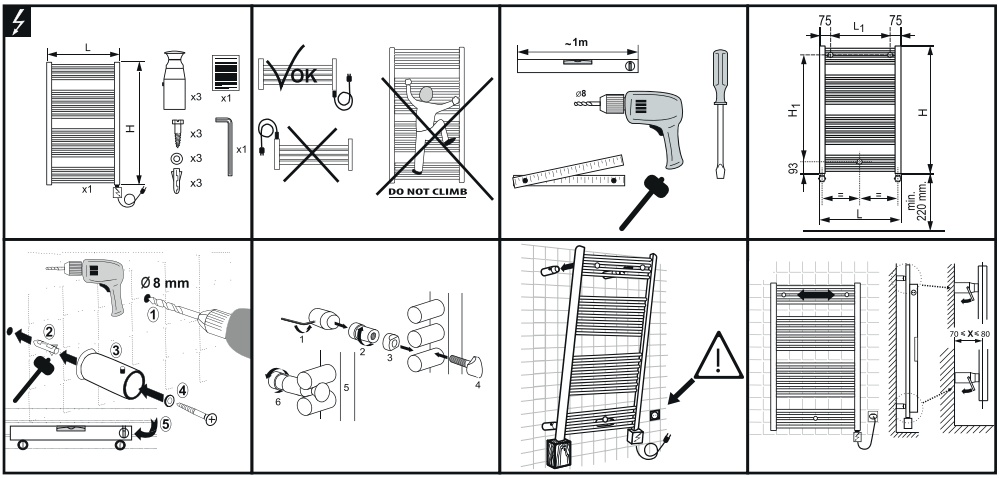

CHROMED

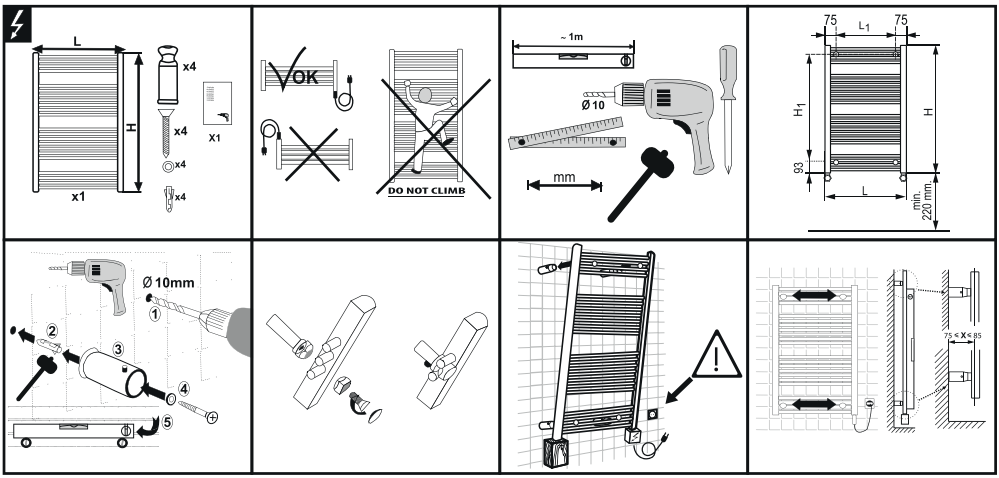

H	H_1
786	600
906	720
1226	1040
1466	1280
1866	1680

L	L_1
400	250
500	350
600	450

3 Utilizzo del termostato

3.1 Presentazione

La regolazione é effettuata tramite un termostato elettronico programmabile dedicato al controllo automatico di un radiatore asciuga salviette. Grazie alla presenza di una sonda sul termostato é possibile mantenere la temperatura al valore desiderato. É dotato di un design semplice ma moderno, adattabile a ogni tipo di arredamento.

La regolazione é conforme alle seguenti norme:
-Eco-design
Direttiva per i prodotti che consumano energia, 2005/32/EC (<0,5W).
EN 60335-1:2012+AC:2014+A11:2014
EN 60335-2-43:2003+A1:2006+A2:2008
EN 50564:2011 Prodotto relativo all’energia (ErP) EN 62233:2008
EN 55014-1:2006 + A1:2009 + A2:2011
EN 55014-2:1997 + A1:2001 + IS1:2007 + A2:2008 ===> Cat. 2
EN 61000-3-2:2014
EN 61000-3-3:2013

3.2 Introduzione

- Sono previste sette modalità di funzionamento: Comfort, Notte, Non Gel, Filo- Pilota, Programma, Boost-2 ore, Stand-by
- Modalità Comfort: mantiene la temperatura ambiente al valore impostato dall'utente.
- Modalità Notte: mantiene la temperatura ambiente ad un livello inferiore a quella impostato nella modalità Comfort.
- Modalità Non Gel: mantiene una temperatura ambiente superiore ai7°C.
- Modalità Filo-Pilota: l'apparecchio può essere controllato da un'unità di programmazione a 6 comandi.
- Modalità Boost-2 ore: Questa funzione consente il riscaldamento rapido, ottimale e indipendente dalla temperatura impostata e gestita dal termostato. Al termine del periodo di 2 ore, l'unità ritorna alla modalità operativa precedente. Per motivi di sicurezza, durante il periodo di 2 ore la temperatura ambiente viene controllata automaticamente affinché non superi i 32 ° C.
- Modalità Chrono: il controllo elettronico segue un programma giornaliero / settimanale. Tale programma è definito dall'utente.
- Modalità Stand-by: Il riscaldatore elettrico non è alimentato e le spie luminose sono spente, ma l'unità è ancora operativa.

Altre caratteristiche:

- Un ampio display mostra la temperatura, l'ora, il programma e la modalità operativa in corso.
- L'utente può configurare il programma giornaliero / settimanale a seconda delle sue esigenze.
- La funzione "Rilevamento di apertura di finestra" è in grado di rilevare una finestra aperta in base a un improvviso calo di temperatura nella stanza. In tal caso, il sistema disabilita l'elemento riscaldante per un massimo di 30 minuti o fino a quando un aumento della temperatura ambiente riveli che la finestra è stata chiusa.

3.3 Caratteristiche tecniche

Prodotto	Regolazione per il radiatore asciuga salviette
Versione	Classe II
Filo-Pilota	Si
Regolazione della temperatura ambiente	Tramite i pulsanti numerici
Display	Temperatura, data / ora, modalità / funzioni, indicazione dell'attività di riscaldamento, blocco pulsanti
Funzione	Comfort, Notte, Non Gel, Stand-by, Filo-Pilota, Boost-2 ore, Chrono, Rilevamento di apertura di finestra.
Intervallo di temperatura selezionabile	7°C – 32°C
Temperatura di funzionamento	-10°C – +40°C
Potenza massima	2000W
Tensione di alimentazione	230V AC 50Hz - 60Hz
Dimensioni	113 x 73 x 42mm (H x L x W)
Connessione all'elemento riscaldante	Cable lugs 6.3x0.8mm. Phase, Neutral, Ground
Sensore di temperatura	10KOhm a 25°C, tipo NTC
Garanzia	2 anni
Norme	EN 62233:2008
Marchio approvato	CE
Direttiva Ambiente	DEEE, RoHS

3.4 Utilizzo delle diverse funzioni

Scatola di plastica:
La parte che si collega all'elemento riscaldante é nascosta da questo dispositivo

Display:
Mostra tutte le informazioni relative all'apparecchio

Descrizione dello schermo

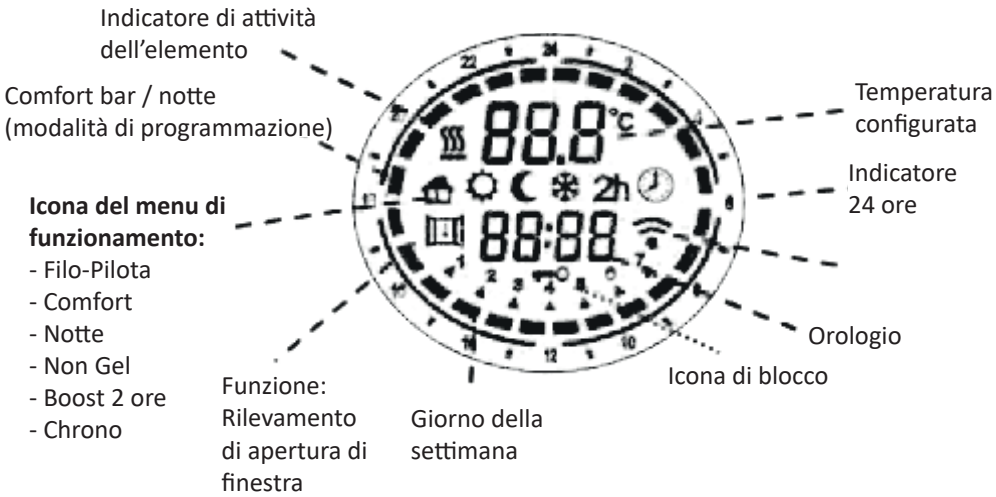

Premere il tasto **[On / Standby]** per accendere o spegnere il vostro radiatore. Quando l'apparecchio è in funzione, nella parte inferiore é indicata l'ora e nella parte superiore sono indicate la modalità attuale e la temperatura. In modalità standby vengono visualizzati l'ora, il giorno della settimana e il messaggio: "Stb". Nota: quando l'apparecchio entra in modalità Standby, emette due bip per 0,5 secondi. Quando l'apparecchio è in funzione, emette un segnale acustico per 1s.

Esempio in modalità "Comfort"

Esempio in modalità "Standby"

Modalita “Comfort” e “Notte”

È possibile impostare due diversi livelli di temperatura:

- Temperatura “COMFORT”: questa é la temperatura utilizzata per le modalità “Chrono, Filo-Pilota e “Comfort”.
- Temperatura NOTTE: questa é la temperatura utilizzata per le modalità Notte e Chrono.
- La temperatura desiderata può essere impostata premendo i pulsanti [+] e [-]. L’intervallo di temperatura configurabile va da 7 °C a 32 °C.
  IMPORTANTE - La temperatura della modalità “Notte” deve essere inferiore alla temperatura della modalità “Comfort”. Per questo motivo, la temperatura della modalità “Notte” può essere impostata su un valore compreso tra 7°C e la temperatura della modalità “Comfort” configurata di - 0,5°C. La temperatura della modalità “Comfort” può essere configurata nell’intervallo: (temperatura notturna + 0,5°C) - 32°C.

USO DELL’APPARECCHIO

Premere il tasto [PROG] per selezionare la modalità operativa desiderata. Un’icona sullo schermo indica la modalità operativa selezionata, secondo la seguente tabella:

				2h	
Filo-Pilota	Comfort	Notte	Non Gel	Boost 2 ore	Chrono

MODALITÀ COMFORT mantiene stabilmente la temperatura ambientale ad un valore selezionato. Per definire questa modalità di utilizzo:

- Premere il pulsante [Prog] finché sul display non compare l’icona Comfort.
- Regolare la temperatura desiderata usando i pulsanti [+] e [-] e attendere che questi smettano di lampeggiare.

MODALITÀ NOTTE imposta un valore di temperatura inferiore al valore di temperatura della modalità Comfort. Si consiglia di impostare questa modalità di funzionamento durante la notte o quando la stanza non è occupata per 2 ore o più.

- Premere il pulsante [Prog] finché sul display non viene visualizzata l’icona “Notte”
- Impostare la temperatura desiderata usando i pulsanti [+] e [-] e attendere che questi smettano di lampeggiare.

MODALITÀ NON GEL la temperatura è impostata a 7°C. L'apparecchio attiva l'elemento riscaldante quando la temperatura ambiente scende al di sotto dei 7°C. Si consiglia di impostare questa modalità di funzionamento quando la stanza non è occupata per diversi giorni. Premere il pulsante [Prog] finché sul display non viene visualizzata l'icona "Non Gel".

MODALITÀ BOOST-2 ore
La modalità "Boost 2 ore" può essere utilizzata per riscaldare rapidamente la stanza o accelerare l'asciugatura delle salviette. Premere il pulsante [Prog] fino a ché si visualizzi l'icona "2h" sullo schermo. L'apparecchio é attivato per funzionare alla potenza massima per 2 ore. La modalità "Boost 2 ore" viene automaticamente disattivata dopo un periodo di 2 ore e ritorna alla modalità regolata precedentemente. L'utente può passare in un qualsiasi momento ad una modalità diversa premendo semplicemente il pulsante [Prog].

MODALITÀ FILO PILOTA
Nella modalità "Filo-Pilota" l'apparecchio é gestito da un sistema di controllo centrale che definisce la modalità di funzionamento di tutti gli apparecchi collegati. L'apparecchio funziona con un sistema "Filo-Pilota" a 6 ordini che consente i seguenti ordini:

1. Standby: l'elemento riscaldante é spento, l'apparecchio resta attivo.
2. Comfort: mantiene la temperatura "comfort" impostata dall'utente.
3. Eco: mantiene la temperatura dell'ambiente a 3,5°C al di sotto della temperatura "comfort".
4. Non gel: mantiene la temperatura dell'ambiente a 7°C.
5. Eco-1: mantiene la temperatura dell'ambiente a 1°C al di sotto della temperatura "comfort".
6. Eco-2: mantiene la temperatura dell'ambiente a 2°C al di sotto della temperatura "comfort". L'utente può impostare la temperatura desiderata sull'apparecchio.

- Premere il pulsante [Prog] fino a quando non si visualizzi l'icona "Filo-Pilota".

- Impostare la temperatura desiderata usando i pulsanti [+] e [-] e attendere che questi smettano di lampeggiare.

MODALITÀ CHRONO

Questa modalità consente all'utente di configurare diversi valori di temperatura per ogni ora di ogni giorno della settimana. In questo modo si possono programmare le temperature "Comfort" / "Notte" e i relativi intervalli di tempo. Per attivare questa funzione premere il pulsante [PROG] fino a che si visualizzi l'icona "Chrono".

Programmazione della modalità "Chrono"

a) Impostazione dell'attuale giorno della settimana e dell'ora

Entrare in modalità "Standby" e premere il pulsante [-] per almeno 3 secondi.

- Nella parte superiore del display appare la scritta "SEt"
- Per impostare il giorno e l'ora, premere il pulsante [+] finché si visualizzi il messaggio "tEd" nella parte inferiore del display (vedere la figura a destra).
- Premere il pulsante [Prog] per accedere alla modalità di modifica.
- La freccia lampeggiante indica il giorno selezionato: premendo i pulsanti [+] / [-], è possibile impostare il giorno desiderato.
- Premere di nuovo il pulsante [Prog] per confermare il giorno selezionato.

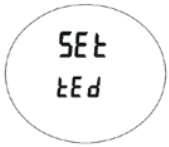

A questo punto inizia la procedura di impostazione del tempo e il display mostra il tempo selezionato in questo momento. "Ore": Utilizzare i pulsanti [+] e [-] per impostare l'ora corretta e quindi confermare il valore selezionato premendo il pulsante [Prog]. "Minuti": stessa procedura delle ore. Confermare il valore selezionato premendo il pulsante [Prog].

b) Impostazione del programma per la modalità "Chrono"

Entrare in modalità "Standby" e premere il pulsante [-] per almeno 3 secondi.

- Nella parte superiore del display appare la scritta "SEt"
- Per impostare il giorno e l'ora, premere il pulsante [+] finché nella parte inferiore dello schermo non viene visualizzato il messaggio "Pro9" (vederel'immagine a destra).

- Premere il pulsante [Prog] per accedere alla modalità di modifica.
- A questo punto è possibile definire una sequenza temporale per ogni giorno della settimana. La procedura inizia con il giorno 1 e la sequenza desiderata può essere configurata con i tasti [+] e [-]: per ogni ora del giorno, è possibile fissare sia la temperatura “Comfort”, premendo il pulsante [+] (visualizzazione della barra completa visualizzata) che la temperatura “Notte” (barra vuota) premendo il tasto [-] (vedi immagine sotto).
- Premere [PROG] per confermare l’impostazione inserita per il giorno 1 e ripetere la stessa procedura per i restanti 6 giorni della settimana.

Bloccaggio

É possibile bloccare i pulsanti sull’apparecchio per impedire modifiche involontarie alle impostazioni. Premere il tasto [PROG] per 3 secondi per bloccare tutti i pulsanti tranne il pulsante [On / Standby]. Sullo schermo viene visualizzata l’icona della chiave. Per sbloccare i pulsanti, premere nuovamente il tasto [PROG] per 3 secondi. L’icona della chiave sullo schermo sparisce.

Funzione ”Rilevamento di apertura di finestra”

La funzione di ”Rilevamento di apertura di finestra” è in grado di rilevare una finestra aperta rilevando un’improvvisa diminuzione della temperatura nella stanza.

- Entrare in modalità “Standby”.
- Premere il pulsante [+] per 3 secondi.
- Premere il pulsante [+] per attivare / disattivare la funzione.
- Premere il pulsante [Prog] per confermare e tornare in modalità standby. Quando questa funzione è attivata, si accende sullo schermo l’icona “Finestra Aperta”. Quando l’apparecchio rileva che una finestra è potenzialmente aperta, l’icona inizia a lampeggiare Quando la funzione è disattivata, l’icona “Finestra Aperta”non risulta accesa sullo schermo.

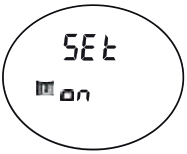

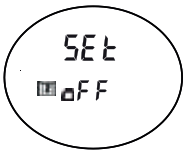

Nota: l'unità potrebbe non rilevare l'apertura di una finestra, ad esempio: se l'apparecchio si trova in un'area isolata della stanza e lontano da correnti d'aria o se l'unità è posizionata vicino una fonte di riscaldamento esterna o se la variazione di temperatura nella stanza è troppo lenta.

Nota 1: Quando il simbolo ♨ é attivato,si attiva l'elemento riscaldante

Nota 2: In caso di interruzione di corrente, le impostazioni della modalità "Chrono" (giorno della settimana corrente, ora corrente, programma giornaliero della settimana) rimangono memorizzate per alcuni minuti.

4. Consigli per la manutenzione e soluzione dei problemi

4.1 Operazioni di manutenzione ordinaria

La scelta dei migliori materiali e la qualità del trattamento superficiale proteggono il vostro apparecchio da corrosione e urti. Per una durata ottimale del vostro radiatore, vi consigliamo di seguire i seguenti suggerimenti:

- Per la manutenzione delle pareti esterne (escluse le parti elettriche), non usare prodotti abrasivi o corrosivi, ma semplicemente acqua tiepida saponata.
- Per la scatola di controllo, utilizzare un panno asciutto (senza solvente).

4.2 Risoluzione dei problemi

Se il vostro apparecchio non funziona, potete fare voi stessi le seguenti verifiche:

ProblemA	Diagnosi	Operazioni da effettuare
L'apparecchio non funziona	Il vostro apparecchio non é stato alimentato	Verificare che l'apparecchio sia stato collegato e alimentato correttamente (vedere capitolo 2.3).
	Il vostro apparecchio non é stato acceso.	Verificare che l'apparecchio sia in posizione accesa e che la spia luminosa sia accesa (vedere capitolo 4.2).
	La sonda é guasta.	Contattare l'installatore. Quando le sonde saranno collegate il guasto sparirà.

L'apparecchio funziona in modalità Non Gel (temperatura di riferimento a 7°C)	Il rilevamento apertura finestra é attivato ed é stata rilevata un'apertura.	Se non volete che l'apparecchio passi automaticamente alla modalità Non Gel disattivare il rilevamento di apertura di finestra.
Il radiatore continua a riscaldarsi normalmente malgrado che una finestra sia aperta da 15 minuti.	La funzione Rilevamento finestra non é stata attivata.	Attivare la funzione di rilevamento di apertura finestra.
L'apparecchio non si riscalda.	Il termostato non é stato regolato correttamente.	Verificare che la posizione del termostato comandi correttamente il riscaldamento dell'apparecchio.
	L'apparecchio é pilotato da una centralina di programmazione.	Consultare il manuale d'istruzioni del produttore della centralina.

5. Assistenza e Garanzia

Assistenza post vendita

In caso di mancato funzionamento o necessità di parti di ricambio, contattare l'installatore o il rivenditore. Come prima cosa, per consentire una buona comprensione e una soluzione veloce del problema, assicurarsi di aver controllato bene:

- Gli elementi figuranti nella targhetta dell'apparecchio;
- Il riferimento commerciale figurante sulla fattura di acquisto datata.

Garanzia (vedere le condizioni generali di vendita nel paese interessato)
L'apparecchio elettrico è garantito per 2 anni contro qualsiasi difetto di fabbricazione a decorrere dalla data di consegna. L'apparecchio è conforme alla direttiva EMC: 2014/30 / UE sulla compatibilità elettromagnetica delle apparecchiature, alla direttiva sulla Bassa Tensione: 2014/35/UE, relativa ai materiali elettrici destinati ad essere utilizzati entro determinati limiti di tensione e alle norme europee EN 60.335.1, EN 60.335.2.43 e EN 60.335.2.30, comprese le successive modifiche. La garanzia sarà presa in considerazione alla presentazione del documento di acquisto datato. I costi di trasporto, rimozione e installazione del radiatore sono esclusi dalla garanzia. In particolare la garanzia non é valida in caso di implementazione, installazione o manutenzione non conforme alle norme vigenti nel paese, alle regole dell'arte e alle istruzioni per l'uso.

Garanzia specifica per radiatori e asciuga salviette ad uso combinato

La garanzia sull'asciuga salviette combinato é valida solo con le seguenti riserve:

- l'acqua utilizzata per alimentare il circuito di riscaldamento non deve essere aggressiva o corrosiva.
- l'impianto non deve contenere tracce di gas disciolti (O2-CO2), in particolare quando si utilizzano materiali permeabili al gas (pavimento riscaldato).

Per questo è necessario garantire un efficace degasaggio a monte del circolatore e lo spurgo dei punti più alti dell'impianto.

Normativa ambientale

RoHS: conforme alla direttiva 2011/65/UE
DEEE: conforme alla direttiva 2012/19/UE

Trattamento di apparecchi elettrici ed elettronici a fine vita

Questo simbolo indica che questo prodotto non deve essere trattato con i rifiuti domestici. Deve essere restituito a un punto di raccolta appropriato per il riciclaggio. Assicurando che questo prodotto sia smaltito correttamente, aiuterete a prevenire potenziali conseguenze negative per l'ambiente e la salute umana.

ES

1 Presentación

1.1 Introducción 110
1.2 Advertencias 110
1.3 El dispositivo 112

2 Instalación del radiador toallero

2.1 Advertencias 113
2.2 Conexión del dispositivo 115

3 Uso del termostato

3.1 Presentación 118
3.2 Introducción 119
3.3 Especificaciones técnicas 120
3.4 Uso de varias funciones 121

4 Consejos de mantenimiento y resolución de problemas

4.1 Operaciones de mantenimiento ordinarias 127
4.2 Resolución de problemas 127

5 Servicio y garantía 128

1 Presentación

1.1 Introducción

Estimado usuario,

Le agradecemos que hayan elegido este radiador toallero. Deseamos que sus necesidades se cumplan completamente con este producto cuidadosamente desarrollado de acuerdo con nuestros estándares de calidad. Le pedimos que lea detenidamente este manual y lo mantenga cerca de su dispositivo para que pueda aprovechar al máximo todas las características del producto.

Gracias por confiar en nosotros.

1.2 Advertencias

Para evitar el peligro para los niños pequeños, se recomienda que el dispositivo se instale de manera que la parte inferior del aparato se sitúe al menos a 600 mm sobre del suelo.

ADVERTENCIA (RADIADOR): No cubra el dispositivo para evitar el sobrecalentamiento.

No se siente en el radiador.

Atención, superficie muy caliente.

ATTENTION - Certaines parties de ce produit peuvent devenir très chaudes et provoquer des brûlures. Il faut prêter une attention particulière en présence d'enfants et de personnes vulnérables.

Además de estar bajo vigilancia constante, es aconsejable mantener a los niños menores de 3 años a cierta distancia. Los niños entre las edades de 3 y 8 pueden encender el dispositivo –solo- siempre que el dispositivo esté instalado según lo previsto. Estos niños también deben mantenerse bajo vigilancia o informados sobre el uso seguro y los peligros potenciales del dispositivo.
Los niños entre 3-8 años de edad no deben enchufar, usar, ajustar, limpiar o mantener el dispositivo.

Este dispositivo puede ser utilizado por personas mayores de 8 años de edad y bajo supervisión, así como por personas que hayan sufrido depresión física, emocional o mental o que no tengan experiencia o conocimiento siempre que sean instruidos adecuadamente y se aborden dichos riesgos para el uso seguro del dispositivo. No obstante, estas personas deben mantenerse bajo vigilancia o se les debe informar sobre el uso seguro del dispositivo y los riesgos posibles deben ser entendidos por ellos. Los niños no deberían jugar con el dispositivo. La limpieza y el mantenimiento no deben ser realizados por niños desatendidos sino por adultos.

El radiador toallero debe ser utilizado según su propósito yno debe ser tratado como soporte, silla, juguete, escalera etc. Este dispositivo debe ser conectado por una persona autorizada de acuerdo con las normas y estándares vigentes. Debe ser protegido contra proyecciones de agua y puede ser colocado en volúmenes 2 y 3 (ver Sección 2.1). No obstante la colocación debe hacerse de modo que las personas que usan la bañera o la ducha no puedan acceder a los dispositivos de control electrónico.

El suministro eléctrico debe estar protegido por un dispositivo diferencial de corriente residual igual a no más de 30 mA (si la instalación se encuentra en un cuarto de baño o ducha).

IMPORTANTE Si el cable de alimentación está dañado, debe ser reemplazado por el fabricante, por su servicio post venta o por alguien con calificaciones similares, para evitar cualquier peligro.

IMPORTANTE El radiador toallero no debe ubicarse justo debajo de una toma de corriente.

IMPORTANTE Este dispositivo no debe usarse a altitudes superiores a 2000 m.

Recuerde que el dispositivo este detenido antes de cualquier mantenimiento.

1.3 El dispositivo

EQUIPO ELÉCTRICO (RADIADOR TOALLERO):

Hay una cierta cantidad de fluido termodinámico de transferencia de calor en el radiador toallero. Las reparaciones que requieren la apertura del depósito de fluido termodinámico solo deben ser llevadas a cabo por el fabricante o por su servicio postventa y deben realizarse en caso de fuga de fluido termodinámico Cuando el radiador se retira del sistema, tenga en cuenta la normativa con respecto a la eliminación de aceites.

Este dispositivo operado hidráulicamente se entrega listo para su utilización. Está relleno de un fluido termodinámico de alto rendimiento y sellado con una tapa. Por haber diseñado exclusivamente para este uso, el fluido no requiere ningún mantenimiento especial.

Tan pronto como el aparato comience a calentarse, observará resultados diferentes a los de un calentamiento eléctrico ordinario:

- La resistencia eléctrica calentará el fluido y el fluido circulará gradualmente y naturalmente en el radiador.
- Las propiedades del fluido asegurarán que la temperatura de la superficie del radiador alcance a un nivel óptimo después de aproximadamente 10 minutos. Este tiempo puede variar según el modelo y la temperatura de calefacción de la habitación en el proceso de calentamiento del dispositivo.
- Este principio de funcionamiento garantiza el contenido y la duración del calor generado incluso si la resistencia ya está desactivada.

2. Instalación del dispositivo

2.1 Advertencias

El cable flexible inicialmente instalado, se proporciona para la conexión a la red a través de un enchufe ubicado en la parte posterior del dispositivo. En una cocina o un cuarto de baño, el enchufe se colocará al menos a 25 cm del suelo.

Además de las directrices propuestas en esta guía, la instalación también debe cumplir con las normas y los códigos de práctica europeos y franceses vigentes, como CEI 60364.7.701 y NF C15-100. Para los países fuera de Francia, la instalación debe cumplir con las normas y los códigos de práctica vigentes en el país de aplicación.

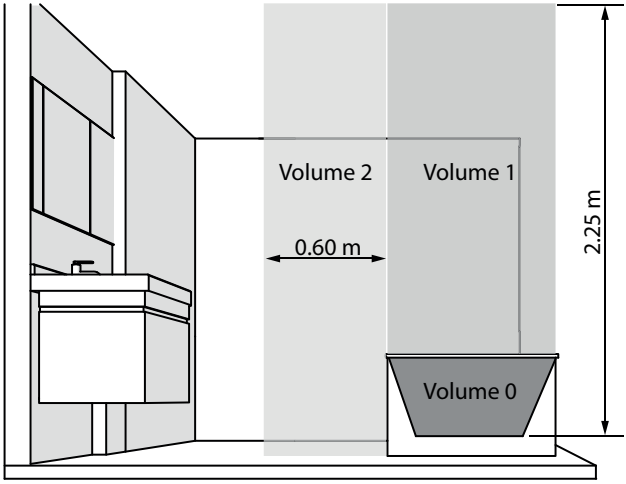

IMPORTANTE El ejemplo que se muestra aquí se refiere solo a un ejemplo de baño. Para otros tipos de equipos de baño, definitivamente debe contactar a su instalador.

IMPORTANTE La instalación debe estar equipada con un dispositivo de interrupción omnipolar con una distancia de apertura de contacto de al menos 3 mm.

Lo que debe hacer para garantizar la seguridad de su instalación:

- Cuando sea posible, el radiador se debe instalar cerca de lugares con importantes pérdidas de calor (ventanas, puer tas, etc.);
- Coloque los objetos (muebles, sillones) al menos a 50 cm de la parte frontal del dispositivo para facilitar la circulación del aire;
- Si coloca un estante por encima del radiador, respete un mínimo de 10 cm por encima del mismo.
- Use tornillos de fijación que coincidan con el tipo de su pared.

ESTADO DEL RADIADOR:
IMPORTANTE Este dispositivo nunca debe colocarse de modo que la caja de alimentación se encuentre en la posición alta. La parte inferior del radiador debe ubicarse al menos a 15 cm del suelo.

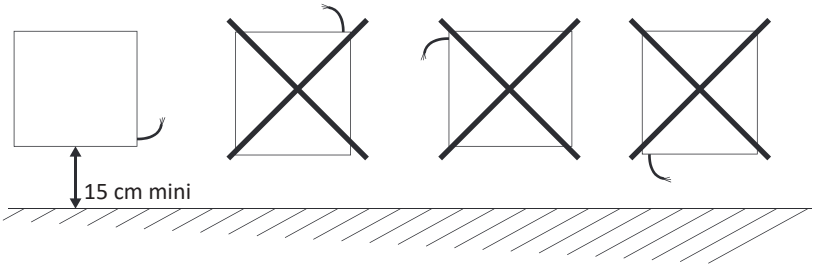

ESTADO DEL RADIADOR TOALLERO:
EXPLICACIÓN Los radiadores-toallero eléctricos están diseñados para cubrirse sin peligro. Sin embargo, se recomienda que no cubra por completo el dispositivo para garantizar que funcione de manera efectiva. De lo contrario, radiador puede llegar a calentarse demasiado y el termosta to parará su funcionamiento.

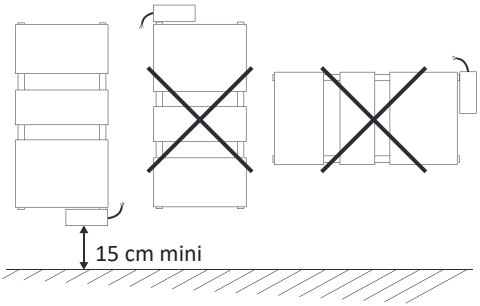

¡CUIDADO!
Corte siempre la fuente de alimentación (disyuntor + hilo piloto) antes de realizar cualquier conexión.

RECOMENDACIONES SOBRE LA FUNCIÓN DE DETECCIÓN DE LAS VENTANAS ABIERTAS (ver la función de detección de ventanas abiertas) La ubicación de su dispositivo tiene un efecto sobre la función de detección de apertura de ventana. Por lo tanto, es necesario permanecer lo más cerca posible de las aberturas y evitar colocar el dispositivo cerca de una puerta. Además de la posición de su instalación en la sala, la temperatura de referencia y la temperatura exterior configuradas en el dispositivo también tendrán un efecto en el funcionamiento.

2.2 Conexión del dispositivo

Las especificaciones técnicas del radiador están indicadas en la etiqueta adhesiva. Asegúrese de tomar notas de los datos de la etiqueta antes de la instalación y de cualquier solicitud de intervención del servicio postventa.

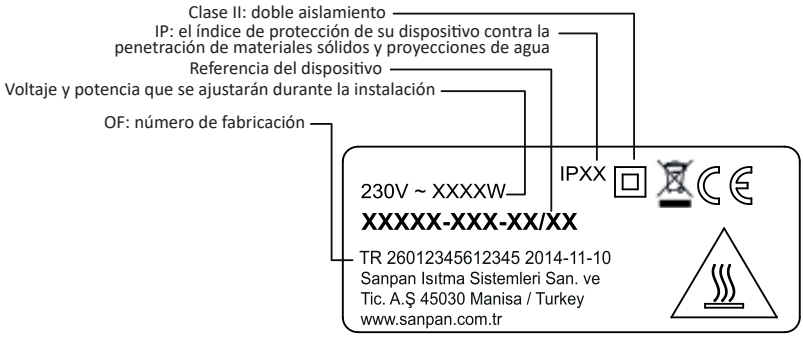

La conexión a la red eléctrica debe realizarse de acuerdo con lo siguiente:

- El voltaje indicado en esta matrícula;
- Colores convencionales:
  – Azul o gris: Neutral
  – Marrón: Fase
  – Negro: Hilo piloto

PRINCIPIO DE CONEXIÓN CON HILO PILOTO:
(solo para las versiones de productos equipados con hilo piloto)
Si su dispositivo tiene una hilo piloto que le permite conectarse a una centralita de programación de hilo piloto (no suministrada).

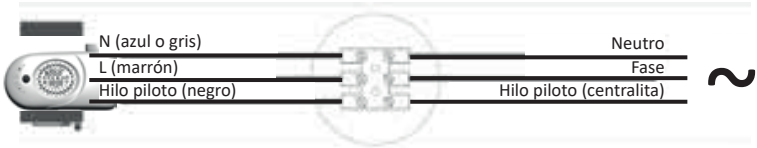

NOTA Debido a que su dispositivo está equipado con un regulador electrónico integrado, no nos hacemos responsable de los usos en combinación con estaciones de programación de hilo piloto que funcionen con corte de voltaje de alimentación.

PRINCIPIO DE CONEXIÓN SIN HILO PILOTO:
Si la alambre piloto no está conectada es necesario aislar el dispositivo para motivos de seguridad. En cualquier caso, no se debe de hacer la conexión a tierra.

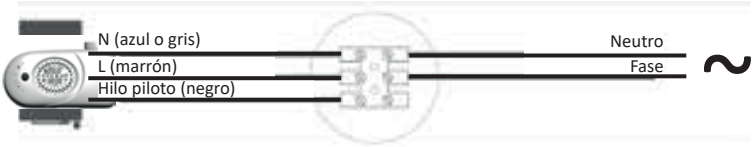

PAINTED

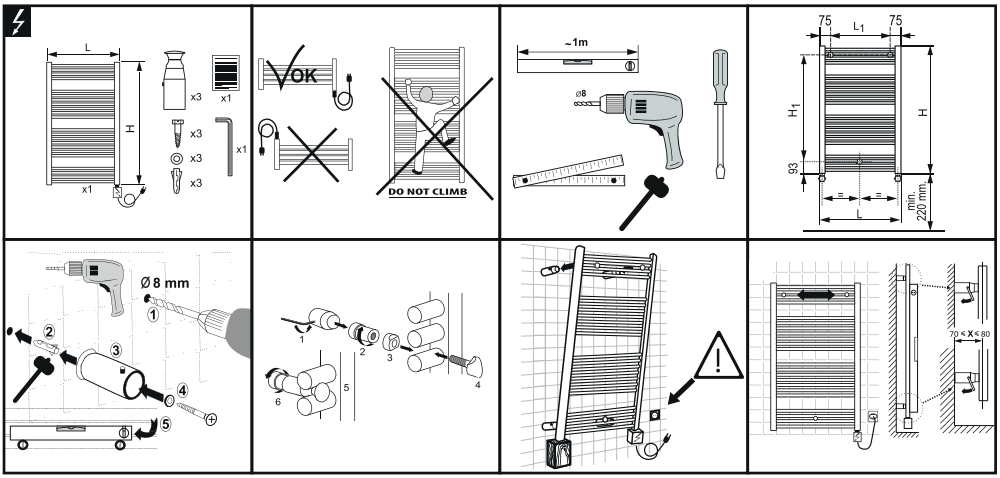

CHROMED

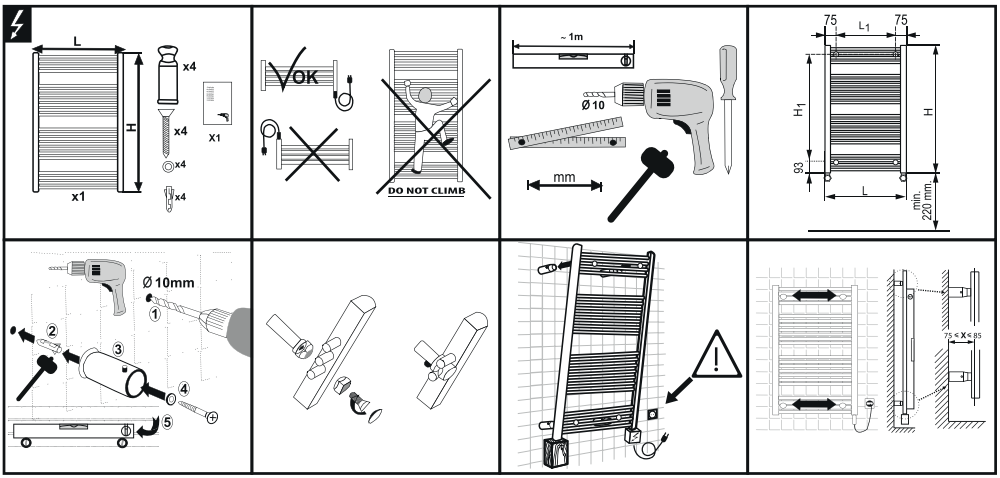

H	H_1
786	600
906	720
1226	1040
1466	1280
1866	1680

L	L_1
400	250
500	350
600	450

3 Uso del termostato

3.1 Presentación

La regulación se realiza mediante un termostato electrónico programable asignado al control automático de un radiador toallero. Es posible mantener la temperatura ambiente en el nivel deseado a través de una sonda en el termostato. Tiene un diseño simple y moderno. Se adapta a todo tipo de decoraciones interiores.

CE

La regulación cumple con los siguientes estándares:
-Eco-diseño
Directiva de productos que consumen energía, 2005/32/EC (<0,5W).
EN 60335-1:2012+AC:2014+A11:2014
EN 60335-2-43:2003+A1:2006+A2:2008
EN 50564:2011 Producto relacionado con la energía (ErP)
EN 62233:2008
EN 55014-1:2006 + A1:2009 + A2:2011
EN 55014-2:1997 + A1:2001 + IS1:2007 + A2:2008 ===> Cat. 2
EN 61000-3-2:2014
EN 61000-3-3:2013

3.2 Introducción

Siete modos de operación: Confort, Noche, Anti-Congelación, Hilo piloto, Programa, Boost- 2 horas, modo de pausa (Stand-by).

- Modo “Confort”: Mantiene la temperatura ambiente en el nivel establecido por el usuario.
- Modo “Noche”: Mantiene la temperatura ambiente en un nivel por debajo del nivel establecido para el modo “Confort”.
- Modo “Anti-congelación”: Mantiene la temperatura ambiente por encima de7°C.
- Modo “Hilo piloto”: La regulación de su dispositivo se puede realizar mediante una estación de programación de 6 órdenes.
- Modo “Boost-2 horas”: Esta función permite que el calor sea rápido, óptimo ya una temperatura específica independiente de la temperatura de referencia controlada por el termostato. Al final de las 2 horas de servicio, el dispositivo vuelve al modo de funcionamiento anterior. Por razones de seguridad, durante un período de 2 horas, la temperatura ambiente se controla automáticamente para no exceder los 32°C.
- Modo “Chrono”: El control electrónico sigue un programa diario / semanal. El programa es definido por el usuario.
- Modo “Stand-by”: La resistencia eléctrica no se alimenta y las indicaciones iluminadas están apagadas pero el dispositivo está activo.

Otras funcionalidades:

- Una pantalla grande muestra la temperatura, la hora, el programa y el modo de operación activo.
- El usuario puede ajustar el programa diario / semanal según sus necesidades.
- La función de “Detección de ventana abierta” le permite detectar una ventana abierta registrando la caída repentina de temperatura en la habitación. En tal caso, el sistema detiene el elemento de calentamiento por un máximo de 30 minutos o hasta que un aumento de calor indique que la ventana está cerrada.

3.3 Especificaciones técnicas

Producto	Unidad de control para radiador toallero
Versión	Classe II
Hilo piloto	Si
Ajuste de la temperatura ambiente	Por medio de botones numéricos
Monitorización	Indicador de temperatura, fecha / hora, modo / funciones, actividad de calefacción, bloqueo de teclas
Funcionamiento	Confort, Noche, Anti-Congelación, Modo de Pausa (Stand-by), Hilo piloto, Boost-2 horas, Chrono, Detección de ventana abierta.
Gama de temperaturas seleccionables	7°C – 32°C
Temperatura de funcionamiento	-10°C – +40°C
Potencia máxima	2000W
Voltaje de alimentación	230V AC 50Hz - 60Hz
Tamaño	113 x 73 x 42mm (H x L x W)
Conexión al elemento calentador	Cable lugs 6.3x0.8mm. Phase, Neutral, Ground
Sensor de calor	10KOhm a 25°C, tipo NTC
Garantía	2 anni
Normas	EN 62233:2008
Marca autorizada	CE
Directiva de medio ambiente	DEEE, RoHS

3.4 Uso de varias funciones

Caja de plástico:
La parte conectada al elemento calentador está oculta por este dispositivo especial.

DESCRIPCIÓN DE LA PANTALLA

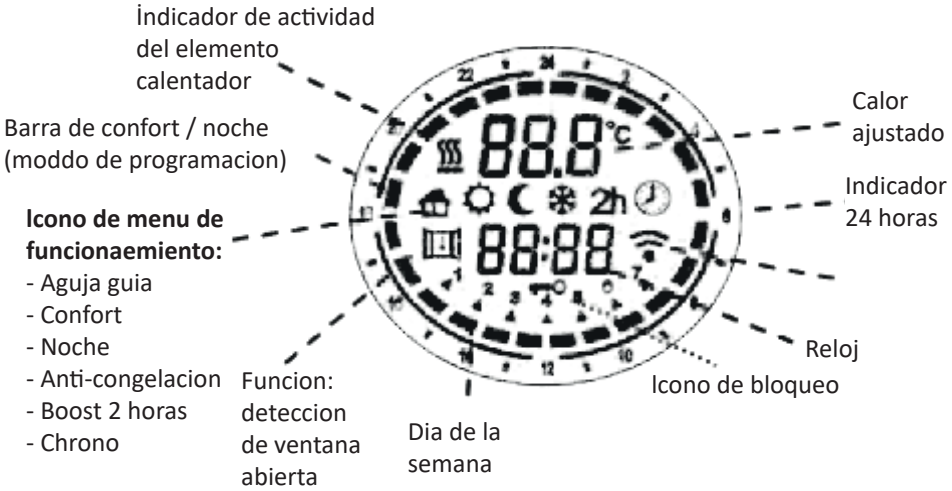

Pulsar la tecla [Activar / Pausar] (Stand-by) para activar su radiador o para pasar al modo de pausa (Stand-by). Cuando el dispositivo está funcionando, la parte inferior muestra la hora y la parte superior muestra el modo actual y el calor. En el modo de pausa (Stand-by), se muestran la hora, el día de la semana y el mensaje “Stb”. Nota: El dispositivo emite dos pitidos durante 0,5 segundos cuando pasa al modo de pausa (Stand-by). Cuando el dispositivo está activo, emite un pitido por 1 segundo.

Ejemplo para el modo “Confort”

Ejemplo para el modo “Pausa”. (Stand-by)

Modos “Confort” y “Noche”

Se pueden configurar dos niveles de temperatura diferentes:

- Calor “CONFORT”: Este es el calor utilizado para los modos “Chrono”, “Hilo piloto” y “Confort”.
- Calor “NOCHE”: Este es el calor utilizado para los modos “Noche” y “Chrono”. La temperatura deseada se puede configurar presionando las teclas [+] et [-]. El rango de temperatura ajustable está entre 7 ° C y 32 °C.
  ¡IMPORTANTE!
  La temperatura del modo “noche” debe ser inferior a la temperatura del modo “confort”. Por esta razón, el calor del modo “Noche” se puede configurar a un valor entre 7 ° C y la temperatura ajustada por el modo “Confort” (- 0,5 ° C). El calor del modo “Confort” puede ajustarse dentro del rango de (temperatura nocturna + 0.5°C) – 32°C.

UTILIZACIÓN DEL DISPOSITIVO

Presione el botón [PROG] para seleccionar el modo de operación deseado. Los íconos en la pantalla indican el modo de operación seleccionado de acuerdo con la siguiente tabla:

				2h	
Hilo-Piloto	Confort	Noche	Anti-Congelacion	Boost 2 horas	Chrono

MODO CONFORT mantiene la temperatura ambiente constante en un nivel seleccionado. Para definir este modo de uso:

- Pulse el botón [Prog] hasta que aparezca el icono “Confort” en la pantalla.
- Ajuste la temperatura deseada usando los botones [+] y [-] y espere a que se detenga el parpadeo.

MODO NOCHE define un nivel de temperatura que es inferior al valor de temperatura del modo “Confort”. Es aconsejable configurar este modo de funcionamiento, si es de noche o el cuarto está vacío por más de 2 horas.

- Pulse el botón [Prog] hasta que aparezca el icono “Noche” en la pantalla.
- Configure la temperatura deseada usando los botones [+] y [-] y espere a que se detenga el parpadeo.

MODO ANTI-CONGELACION la temperatura se determina en 7 ° C. El dispositivo activa el elemento calentador cuando la temperatura ambiente cae por debajo de 7 ° C. Se recomienda que la configuración de este modo se realice si el cuarto ha estado vacío desde hace muchos días. Presione el botón [Prog] hasta que aparezca el icono “Anti-congelación” en la pantalla.

MODO BOOST-2 Horas

El modo “Boost 2 Hour” puede ser utilizado para calentar el cuarto rápidamente o para acelerar que la toalla se seque. Presione el botón [Prog] hasta que aparezca el icono “2Shoot” en la pantalla. El dispositivo funciona a máxima potencia durante 2 horas. El modo “Boost-2 Horas” tendrá efecto después de un período de 2 horas y el dispositivo volverá al modo de funcionamiento preestablecido. El usuario puede cambiar a otro modo de funcionamiento en cualquier momento presionando el botón [Prog].

MODO HILO PILOTO

En el modo “Hilo piloto”, el dispositivo es administrado por un sistema de control central que define el modo de funcionamiento de todos los dispositivos conectados. El dispositivo funciona con un sistema piloto de 6 pilotos que permite los siguientes pedidos:

1. En pausa (Stand-by): el elemento calentador está apagado, el dispositivo permanece activo.
2. Confort: mantiene la temperatura de confort establecida por el usuario.
3. Eco: mantiene la temperatura ambiente por debajo de los 3.5 ° C para obtener calor de “confort”.
4. Anti-congelación: mantiene la temperatura ambiente a 7 ° C.
5. Eco-1: mantiene la temperatura ambiente por debajo de 1 ° C para la temperatura de “Confort”.
6. Eco-2: mantiene la temperatura ambiente por debajo de 2 ° C para la temperatura de “Confort”.

MODO CHRONO

Este modo de funcionamiento permite al usuario establecer diferentes niveles de temperatura para cada hora del día, cada día de la semana. Por lo tanto, se pueden programar las temperaturas de “Confort” / “Noche” e intervalos de tiempo correspondientes. Para activar esta función, presione el botón [PROG] hasta que aparezca el icono “Chrono”.

Programar el modo “Chrono”

a) Ajuste del día y de la hora en este momento

Entre en el modo “En pausa” (Stand-by) y presione el botón [-] durante al menos 3 segundos.

- En la parte superior de la pantalla, se muestra el mensaje “SEt”.
- Para configurar el día y la hora, presione el botón [+] hasta que aparezca el mensaje “tEd” en la parte inferior de la vista (vea la imagen a la derecha).

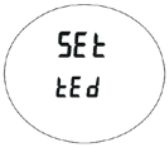

- Presione el botón [Prog] para acceder al modo de edición
- La flecha parpadeante indica el día seleccionado: se puede configurar en el día deseado presionando [+] / [-]

- Presione el botón [Prog] nuevamente para confirmar el día seleccionado.

Luego, se inicia el procedimiento de entrada del reloj y la pantalla muestra la hora seleccionada. Horas: utilice las teclas [+] y [-] para configurar la hora correcta y confirme el valor seleccionado presionando el botón [Prog]. Minutos: el mismo procedimiento que con las horas. Confirme el valor seleccionado presionando el botón [Prog].

b) Ajuste de programa para el modo “Chrono”

Vaya al modo “Pausa” (Stand-by) y presione el botón [-] durante al menos 3 segundos.

- En la parte superior de la pantalla, se muestra el mensaje “SEt”.
- Para configurar el día y la hora, presione el botón [+] hasta que aparezca “Pro9” en la parte inferior de la pantalla (vea la imagen a la derecha).

- Presione el botón [Prog] para acceder al modo de edición
- Ahora, se puede definir un marco de tiempo para cada día de la semana
- El procedimiento comienza el día 1 y la sección deseada se puede configurar con las teclas [+] y [-] es posible asignar lo siguiente para cada hora del día, es decir presione la tecla [+] para seleccionar la temperatura “Confort” (mostrando la barra compleja que se muestra) o presione la tecla [-] para seleccionar la temperatura “Noche” (barra

vacía) (ver la imagen siguiente).

- Presione [PROG] para confirmar la entrada del día 1 y repita el mismo procedimiento para los 6 días restantes de la semana.

Bloquear

Es posible bloquear los botones del dispositivo para evitar cambios involuntarios en la configuración. Presione el botón [PROG] durante 3 segundos para bloquear todos los botones excepto el botón [Activar/ Pausar]. El icono de bloqueo de teclas está activo en la pantalla. Presione el botón [PROG] nuevamente para desbloquear los botones. Presione por 3 segundos. El icono de bloqueo de teclas desaparece de la pantalla.

Función de Detección de ventana abierta

La función de “Detección de ventana abierta” permite observar una ventana abierta detectando una disminución repentina de temperatura en la habitación.

- Inicie en el modo “Pausa” (Stand-by). Presione el botón [+] durante 3 segundos.
- Pulse el botón [+] para activar / desactivar la función Presione el botón [Prog] para confirmar y regresar al modo “pausa” (Stand-by). Cuando esta función está activada, el icono “Ventana abierta” se ilumina en la pantalla.

Cuando el dispositivo detecta que una ventana está potencialmente abierta, el icono comienza a parpadear. Si la función está desactivada, el icono de “Ventana abierta” no aparecerá en la pantalla.

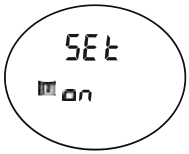

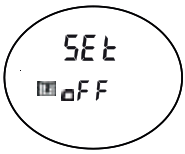

Explicación: Es posible que el dispositivo no detecte la apertura de una ventana. Por ejemplo: si el dispositivo está en un área remota del cuarto y lejos de las corrientes de aire, o si el dispositivo está ubicado cerca de una fuente de calefacción externa, o si el intercambio de calor dentro del cuarto es muy lento.

Nota 1: Cuando este símbolo está activo, el elemento calentador está activo.

Nota 2: En caso de una falta de energía, la configuración del modo “Chrono” (el día actual de la semana, la hora actual, la rutina diaria de la semana) se almacenan en la memoria durante varios minutos.

4. Consejos de mantenimiento y resolu ción de problemas

4.1 Operaciones de mantenimiento ordinarias

La elección de los mejores materiales y la calidad del tratamiento de la superficie protegen su dispositivo de la corrosión y el impacto.

- Para que el radiador tenga una vida útil óptima, le recomendamos que siga las siguientes recomendaciones:
- Use únicamente agua jabonosa tibia en lugar de productos abrasivos u oxidantes para cuidar las paredes exteriores (excepto las partes eléctricas).
- Para el exterior de la caja de regulación, use un paño seco (sin disolventes).

4.2 Resolución de problemas

Si su dispositivo no funciona, también puede hacer las siguientes comprobaciones usted mismo:

Problema	Diagnostico	Acciones
El dispositivo no funciona	Su dispositivo no tiene alimentacion.	Verifique que su dispositivo este conectado y alimentado correctamente (consulte la seccion 2.3)
	Su dispositivo no esta encendido.	Verifique que su dispositivo este activado y que el indicador de luz este encendido (consulte la seccion 4.2).
	La sonda é guasta.	Consulta al instalador. Si las son-das se vuelven a conectar, el fallo se eliminara.
El dispositivo esta funcionando en modo anti-congelacion (temperatura de referencia 7°C)	La deteccion de apeetura/ cierre de ventana esta activada y se detecta una apertura de ventana	Si no desea que su dispositivo cambie automaticamente al modo anti-congelacion, desactive la deteccion de apertura/cierre de ventana

El radiador continua calentando normalmente. Mientras una ventana ha estado abierta desde 15 minutos.	La deteccion de apertura/cierre de ventana no esta activada.	Activar la deteccion de apertura/ cierre de ventana.
El dispositivo no calienta.	Ajuste del thermostato esta defectuoso.	Asegurese de que la posicion del termostato controle el calentamiento del artefacto correctamente (consulte la seccion 4.2).
	El dispositivo es administrado po ura centralita de programacion.	Ver el guia del fabricante de la centralita.

5. Servicio y garantía

Servicio posventa

En caso de malfuncionamiento o piezas de repuesto, póngase en contacto con su instalador o su distribuidor. Para una buena comprensión del problema y una solución rápida, no olvide observar lo siguiente de antemano:

- Los detalles contenidos en la placa de información del dispositivo;
- La referencia comercial incluida en la factura de compra de la fecha de compra.

Garantía (ver condiciones generales de venta en el país correspondiente)
Su dispositivo está garantizado contra cualquier defecto de manufactura durante un período de 2 años a partir de la fecha de entrega. El dispositivo debe cumplir con la Directiva CEM 2014/30 / UE sobre compatibilidad electromagnética de los equipos, con la Directiva de bajo voltaje 2014/35 / UE sobre materiales eléctricos para uso dentro de ciertos límites de voltaje y de acuerdo con las normas europeas EN 60.335.1, EN 60.335.2.43 y EN 60.335.2.30. La garantía se tendrá en cuenta una vez enviado el documento de compra fechado. Los costos de transporte, desmontaje e instalación del radiador no están cubiertos por la garantía. En particular, no se otorga ninguna garantía en el caso de la aplicación, instalación o mantenimiento que no cumpla con el guía de operación y los códigos de prácticas así como las normas aplicables del país correspondiente.

Garantía exclusiva para radiadores toalleros

La garantía de su radiador toallero solo se proporciona siempre que se cumplan los siguientes datos:

- El agua utilizada para alimentar el circuito de calefacción no debe ser corrosiva ni oxidante.
- En caso de utilizar materiales permeables al gas en particular, no debe haber trazas de gas disuelto o mezclado (O2-CO2) en la tubería.

Esto requiere una desgasificación efectiva desde la fuente del circulador y la evacuación en la parte superior de la instalación.

Legislación ambiental

Conforme a RoHS: 2011/65/UE
Conforme a DEEE: 2012/19/UE

Procesamiento de dispositivos eléctricos y electrónicos al final de su vida

Este símbolo indica que este producto no puede procesarse con desechos domésticos. El dispositivo debe ser recogido en un punto de recolección apropiado para ser reciclado. Si se asegura que este producto ha sido eliminado de forma adecuada, ayudará a evitar posibles consecuencias negativas para el medio ambiente y la salud humana.