TERMA AIR

KORISNIČKI PRIRUČNIK

Uporabniški priročnik

Bedienungsanleitung

G668608 Terma Air Cool Pro Ice Flow

Rashlađivač zraka

Sigurnosne upute:
Prije upotrebe pažljivo pročitajte ove upute i čuvajte ih na sigurnom mjestu za buduću upotrebu. Ako uređaj dajete drugoj osobi, dajte joj i ovaj priručnik s uputama.

Opće informacije:
Prije upotrebe pročitajte cijeli priručnik s uputama i spremite ga za buduću upotrebu. Zadržavamo pravo na bilo kakve pogreške u tekstu ili slikama te sve potrebne izmjene tehničkih podataka. Ako imate bilo kakvih pitanja u vezi s tehničkim problemima, molimo kontaktirajte našu korisničku službu.

Pravilna upotreba:

- Za najbolje rezultate, važno je postaviti jedinicu na pod u blizini otvorenog prozora ili vrata kako bi čist hladan zrak cirkulirao cijelo vrijeme. Ako to ne učinite, može nastati neugodan miris zbog ponovne cirkulacije istog zraka.
- Ako je prisutan neugodan miris, jednostavno promijenite vodu i premjestite jedinicu pored otvorenog prozora ili vrata kako bi svježi hladni zrak cijelo vrijeme cirkulirao.

OPĆE SIGURNOSNE UPUTE:

1. Uređajem smiju rukovati odgovorne odrasle osobe samo nakon što su pročitale i razumjele ove upute. Djeca starija od 16 godina i osobe sa smanjenim fizičkim, osjetilnim ili mentalnim sposobnostima smiju uključivati/isključivati uređaj samo ako je postavljen ili instaliran u predviđenom normalnom radnom položaju i ako su pod nadzorom ili su dobile upute u vezi s uporabom uređaja na siguran način, te razumiju s time povezane opasnosti. Djeca mlađa od 16 godina ne smiju uključivati, rukovati, regulirati i/ili čistiti uređaj niti obavljati korisničko održavanje.
2. Djeca se ne smiju igrati s uređajem, a ako su mlađa od 3 godine, držite ih podalje od uređaja ili pod stalnim nadzorom.
3. Koristite u skladu s etiketom s potrebnim nazivnim naponom.
4. Nemojte popravljati niti vršiti mehaničke izmjene na uređaju.

Uređaj mora popravljati kvalificirana osoba ili uređaj vratite distributeru ako je neispravan.

5. Nemojte rukovati uređajem mokrim rukama.
6. Ako je kabel za napajanje oštećen, mora ga zamijeniti proizvođač, njegov ovlašteni serviser ili slična kvalificirana osoba.
7. Kada se uređaj ne koristi, isključite ga i izvucite utikač iz utičnice.
8. Nemojte umetati strane predmete u otvore za izlaz i ulaz zraka. To je opasno i može oštetiti uređaj.
9. Ne koristite uređaj u blizini zapaljivog plina i/ili bilo kojeg izvora topline.
10. Koristite uređaj samo na ravnoj površini.
11. Ne koristite uređaj na otvorenom.
12. Razina vode u spremniku za vodu ni u jednom trenutku ne smije prijeći oznaku „MAX“ na ljestvici. Tijekom rada, ukupna razina vode u spremniku za vodu ni u jednom trenutku ne smije pasti ispod oznake „MIN“ na ljestvici.
13. Nakon dodavanja vode u spremnik za vodu, nemojte naginjati niti prevrtati uređaj. Nakon dodavanja vode, jedinica mora ostati stabilna na ravnoj površini kako bi se izbjeglo prolijevanje.
14. Nemojte prevrtati uređaj. Ako se uređaj prevrne s vodom u spremniku, odmah ga isključite i izvucite utikač iz utičnice. Uređaj tada treba provjeriti kvalificirana osoba ili ga vratite na mjesto kupnje radi pregleda i popravka.
15. Nemojte pokrivati otvore za zrak.
16. Uređaj čistite vlažnom krpom i neutralnim deterdžentom.
17. Nemojte postavljati izlaze i/ili ulaze zraka u blizini zidova ili zavjesa ili bilo kojeg drugog skučenog okruženja.
18. Nemojte udarati ili tresti tijelo uređaja tijekom uporabe. To može dovesti do automatskog prekida rada uređaja.
19. Kako biste spriječili nastanak neugodnih mirisa, često mijenjajte vodu i postavite jedinicu blizu otvorenog prozora ili vrata radi bolje cirkulaciju čistog zraka.
20. Nemojte koristiti uređaj u blizini kade, tuša, bazena ili bilo koje druge vodene površine.

Dijagram dijelova:

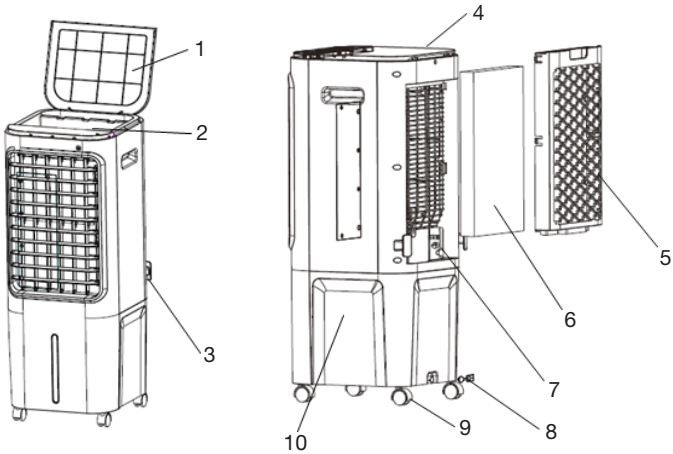

1	Poklopac gornjeg spremnika vode
2	Gornji spremnik vode
3	Kutija za kabel
4	Ručica
5	Zaštitna mrežica
6	Filtar za vodu
7	Ulaz vode
8	Čep za ispuštanje
9	Kotačić
10	Spremnik vode

Princip hlađenja:

Pumpa dovodi vodu iz spremnika na vrh jedinice, a voda zatim ulazi u evaporacijski izmjenjivač. Kada voda u evaporacijskom izmjenjivaču ispari u vodenu paru, proizvodi se hladan zrak. Isparavanje vode smanjuje temperaturu zraka i povećava relativnu vlažnost.

Pravilna upotreba:

- Za najbolje rezultate, važno je postaviti jedinicu na pod u blizini otvorenog prozora ili vrata kako bi čist hladan zrak cirkulirao cijelo vrijeme. Ako to ne učinite, može nastati neugodan miris zbog ponovne cirkulacije istog zraka.
- Ako je prisutan neugodan miris, jednostavno promijenite vodu i premjestite jedinicu pored otvorenog prozora ili vrata kako bi svježi hladni zrak cijelo vrijeme cirkulirao.

Značajke:

- Princip hlađenja: Pumpa dovodi vodu iz spremnika na vrh jedinice, a voda zatim ulazi u filtar za vodu evaporacijskog izmjenjivača. Voda u evaporacijskom izmjenjivaču isparava u vodenu paru i proizvodi hladan zrak. Isparavanje vode smanjuje temperaturu zraka i povećava relativnu vlažnost.
- Kontrolna ploča: Sigurna i jednostavna za korištenje.
- Podesiva brzina ventilatora: Jedinica ima tri brzine, Low/Middle/High
- Ispušta rashlađen zrak pod širokim kutom: Stražnje žaluzine mogu se okretati s jedne na drugu stranu, automatski ispuštajući rashlađen zrak pod širokim kutom. Prednje žaluzine mogu se podesiti ručno za promjenu smjera izlaza prema gore, dolje ili ravno.
- Jednostavno punjenje spremnika: Jednostavno otvorite gornji poklopac, izvucite bijeli gumeni čep i ulijte vodu, ne zaboravite napuniti samo do oznake maksimalne razine na spremniku za vodu. Kada je spremnik za vodu pun, ne zaboravite vratiti gumeni čep na svoje mjesto.
- Ledene kutije: Isporučuje se s 4 ledene kutije tako da prema potrebi imate rezervne spremne za zamjenu u spremniku za vodu, ili jednostavno stavite ledene kutije u odjeljak na vrhu uređaja.
- Daljinski upravljač: Daljinski upravljač jednostavan za upotrebu.

MONTAŽA I PUNJENJE SPREMNIKA:

1. Montaža kotača: Stavite uređaj na ravnu površinu i jednostavno gurnite kotačiće na njihovo mjesto.
2. Spremnik: Jednostavno otvorite gornji poklopac, izvucite bijeli gumeni čep i ulijte vodu, ne zaboravite napuniti samo do oznake maksimalne razine na prednjoj strani spremnika za vodu. Kada je spremnik za vodu pun, ne zaboravite vratiti gumeni čep na svoje mjesto.

Obratite pažnju: Na razinu vode u spremniku prilikom dolijevanja vode (dijagram 2.).

a Razina vode u spremniku za ni u jednom trenutku ne smije prijeći oznaku „MAX“ na ljestvici. Prilikom ovlaživanja *(koristeći funkciju hlađenja), razina vode u spremniku za vodu ni u jednom trenutku ne smije pasti ispod oznake „MIN“ na ljestvici.

b Ako želite povećati brzinu i učinak hlađenja, stavite led ili smrznute ledene kutije (preporučuju se samo dvije ledene kutije odjednom) u gornji dio rashlađivača zraka jednostavnim podizanjem gornjeg poklopca. Pazite da ukupna razina vode nikada ne prijeđe oznaku „MAX“ na indikatoru donjeg spremnika.

RAD:

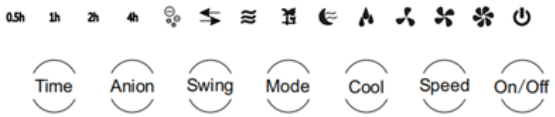

- Tipka ON/OFF: Nakon spajanja kabela za napajanje, rashlađivač zraka je u stanju pripravnosti. Pritisnite ON/OFF tipku kako biste uključili ili isključili rashlađivač zraka.
- Tipka SPEED. Pritisnite tipku Speed za podešavanje brzine ventilatora. Trenutno odabrana brzina ventilatora bit će osvijetljena na zaslonu:

Low Speed

Medium Speed

High Speed

Tipka MODE:
Pritisnite ovu tipku za promjenu između tri načina protoka zraka.

Standard: Ventilator će raditi maksimalnom brzinom

Breeze: Brzina ventilatora će se mijenjati kako bi oponašala prirodni povjetarac.

Sleep: Brzina ventilatora smanjivat će se za jednu razinu svakih pola sata, a zatim će nastaviti raditi niskom brzinom.

Tipka TIMER:
Tipka se može koristiti za postavljanje vremena uključivanja ili odbrojavanje u rasponu od 0,5 h i 7,5 h.

U stanju pripravnosti: Uzastopno pritisnite tipku TIMER kako biste odabrali vrijeme kada želite da se jedinica uključi. Vrijeme se računa zbrajanjem osvijetljenih perioda, tako da ako istovremeno svijetle 0,5h, 1h, 2h i 4h, odabrano je 7,5 h te će se jedinica automatski uključiti iz stanja pripravnosti nakon 7,5 sati. Također možete odabrati uključivanje ANION, SWING, MODE, SPPED, COOL iz stanja pripravnosti.

Način rada odbrojavanja vremena: Tijekom rada uzastopno pritisnite tipku TIMER kako biste odabrali vrijeme kada želite da se jedinica isključi. Vrijeme se računa zbrajanjem osvijetljenih perioda, tako da ako istovremeno svijetle 0,5h, 1h, 2h i 4h, odabrano je 7,5 h te će se jedinica automatski isključiti i ući u stanje pripravnosti nakon 7,5 sati.

Tipka ANION:
Pritisnite tipku ANION kako biste aktivirali ionizator i jedinica će proizvoditi anione koji pomažu u čišćenju zraka. Kako biste isključili ionizator, ponovno pritisnite tipku.

Tipka COOL:
VAŽNO: Funkcija hlađenja ne može se koristiti bez vode u spremniku.
Pritisnite tipku COOL za uključivanje funkcije ovlaživanja/hlađenja koja hladi zrak. Za isključivanje, ponovno pritisnite tipku. Simbol iznad simbola hlađenja treperi kada je potrebno doliti vodu u spremnik ili je prazan. Funkcija hlađenja ne može se koristiti bez vode u spremniku. Kada je funkcija COOL ISKLJUČENA, rashlađivač zraka radit će kao normalni ventilator i voda neće kružiti kako bi hladila zrak.

Tipka SWING:
Kada se pritisne ovu tipku, žaluzine za strujanje zraka će se pomicati vodoravno. Ova funkcija se isključuje ponovnim pritiskom na tipku. NAPOMENA: Možete ručno postaviti prednje lopatice jedinice u željeni položaj kako biste promijenili smjer puhanja hladnog zraka prema gore, prema dolje ili ravno. Prilikom ručnog podešavanja prema gore ili dolje, provjerite je li jedinica isključena i utikač izvučen iz utičnice.

UPOTREBA DALJINSKOG UPRAVLJAČA:
Umetnite baterije (2 x AAA, ne isporučuju se). Na daljinskom upravljaču nalazi se 7 tipki. Imaju istu funkciju kao i tipke kontrolne ploče. Usmjerite daljinski upravljač prema uređaju. Učinkovita udaljenost je do 6 metara. Kad se daljinski upravljač ne koristi, spremite ga na sigurno i izvadite baterije.

Važno:

a Nemojte miješati stare i nove baterije.

b Izvadite baterije ako daljinski upravljač nećete koristiti dulje vrijeme.

c Zbrinite baterije odgovorno na mjestu za prikupljanje opasnog otpada ili u postrojenju za recikliranje.

Čišćenje uređaja:
UPOZORENJE: Prije nego što pokušate očistiti bilo koji dio jedinice, provjerite je li ventilator isključen i utikač izvučen iz utičnice. Preporučujemo svakodnevno mijenjanje vode kako bi filtar za vodu evaporacijskog izmjenjivača i spremnik bili čisti i bez neugodnih mirisa.

1. **Za čišćenje zaštitne mrežice stražnjeg filtra zraka:**
Isključite napajanje i izvucite utikač, uhvatite ručicu na vrhu zaštitne mrežice filtra zraka na stražnjoj strani jedinice i pažljivo je odmaknite od uređaja. Uklonite filtar za vodu evaporacijskog izmjenjivača. Očistite zaštitnu mrežicu filtra neutralnim deterdžentom i mekom krpom. Temeljito je isperite bistrom, čistom vodom i ostavite da se osuši.

2. **Čišćenje filtra za vodu evaporacijskog izmjenjivača:**
Pažljivo očistite mokru podlogu neutralnim deterdžentom i mekom četkom. Zatim temeljito isperite bistrom, čistom vodom. Nakon čišćenja, podlogu ponovno postavite u zaštitnu mrežicu filtra za zrak i pažljivo ponovno umetnite mrežicu na stražnju stranu jedinice.

   Pažnja: Mokra podloga mora biti ispravno postavljena kako bi se izbjeglo curenje.

3. **Čišćenje spremnika vode:**
   - Isključite napajanje i izvucite utikač.
   - Postavite jedinicu iznad odvoda ili sličnog predmeta koji može prikupljati vodu.
   - Uklonite gumeni čep za odvod vode koji se nalazi na sredini stražnje strane jedinice i pustite da voda iscuri. Nakon što ste ispustili vodu, gurnite čep za vodu natrag na mjesto.
   - Pažljivo uklonite zaštitnu mrežicu filtra zraka sa stražnje strane jedinice kako biste pristupili spremniku

za vodu. Pažljivo očistite spremnik neutralnim deterdžentom i temeljito ga obrišite krpom i čistom vodom.

- Vratite zaštitnu mrežicu filtra zraka na mjesto i provjerite je li gumeni čep za odvod vode čvrsto na mjestu i napunite spremnik, provjerite je li gumeni čep za odvod vode ispravno postavljen i ima li curenja.

4. Čišćenje vanjske površine

Pažljivo očistite neutralnim deterdžentom i mekom krpom.

VAŽNO: Kada čistite uređaj, isključite napajanje i izvucite utikač iz utičnice. Nemojte ostavljati vodu na površini kontrolne ploče.

GARANCIJSKA IZJAVA

Proizvod ima sva propisana i deklarirana svojstva. Svi mehanički dijelovi imaju 2 godine jamstva, elektro komponente 1 godinu, uz pridržavanje pravila iz uputstava. Jamstveni list vrijedi uz priloženi račun o kupnji. Za vrijeme trajanja garancije besplatni će se otklanjati sve greške koje su posljedica slabog materijala, izrade, kvara ili manjkavosti. Čišćenje taloga kamenca koji je posljedica “tvrde” vode nije predmet jamstva te se ne smatra tvorničkom greškom proizvoda. Zadržavamo pravo popravka ili zamjene cijelog proizvoda.

Garancija ne pokriva oštećenja nastala nepravilnom upotrebom, normalnim trošenjem i greške koje ne utječu na vrijednost, funkcionalnost i sigurnost rada uređaja. Garancija prestaje vrijediti ukoliko popravak izvrši neovlaštena osoba ili ako prilikom popravka nisu korišteni originalni zamjenski dijelovi. Za refleksnu štetu (DAMNUM EXTRA REM), za stvarnu štetu na imovini ili gubitak dobiti do kojeg bi moglo doći zbog upotrebe ili nedostatka na proizvodu, ne preuzimamo odgovornost. Također ne priznajemo troškove montaže i demontaže te eventualne druge posredne ili izravne troškove, zahtjeve za naknadu štete ili naknade koje bi pale na naš teret zbog eventualnih reklamacija.

ODLAGANJE U OTPAD I RECIKLIRANJE

Važne upute za okoliš

Usklađenost s WEEE Direktivom i zbrinjavanje otpadnog proizvoda: Ovaj je proizvod u skladu s WEEE Direktivom EU-a (2012/19/EU). Ovaj proizvod nosi klasifikacijski simbol za otpadnu električnu i elektroničku opremu (WEEE).

Ovaj simbol označava da se ovaj proizvod ne smije odlagati s drugim kućanskim otpadom na kraju radnog vijeka. Korišteni uređaj mora se vratiti na službeno odlagalište za recikliranje električnih i elektroničkih uređaja. Kako biste pronašli odlagališta, obratite se lokalnim vlastima. Svako kućanstvo ima važnu ulogu u oporabi i recikliranju starog uređaja. Odgovarajuće odlaganje rabljenog uređaja pomaže u sprječavanju mogućih negativnih posljedica za okoliš i zdravlje ljudi.

Informacije o ambalaži

Ambalažni materijali proizvoda proizvedeni su od materijala koji se mogu reciklirati u skladu s našim nacionalnim propisima o okolišu. Ne odlažite ambalažni materijal zajedno s kućanskim ili drugim otpadom. Odnesite ih na odlagališta za prikupljanje ambalažnog materijala koja su odredile lokalne vlasti.

OBAVIJEST O ZAŠTITI PODATAKA

Za pružanje usluga dogovorenih s kupcem, suglasni smo da ćemo se bez ograničenja pridržavati svih odredbi primjenjivog zakona o zaštiti podataka, u skladu s dogovorenim zemljama unutar kojih će se pružati usluge kupcu, kao i, gdje je to primjenjivo, Opće uredbe EU-a o zaštiti podataka (GDPR). Općenito, svrha naše obrade podataka je ispunjavanje naše obveze temeljem ugovora s vama i iz sigurnosnih razloga proizvoda, kako bismo zaštitili vaša prava u vezi s jamstvom i pitanjima o registraciji proizvoda. U nekim slučajevima, ali samo ako je osigurana odgovarajuća zaštita podataka, osobni podaci mogu se prenijeti primateljima koji se nalaze izvan Europskog gospodarskog prostora.

Proizvedeno za: Fero-Term d.o.o. Gospodarska 17, Donji Stupnik, Zagreb
www.terma.hr, www.fero-term.hr | info@fero-term.hr | +385 (0)1 4343 116

Varnostna navodila

Pred uporabo natančno preberite ta navodila in jih shranite na varno mesto za prihodnjo uporabo. Če napravo predate drugi osebi, priložite tudi ta priročnik z navodili.

Splošne informacije

Pred uporabo preberite celoten priročnik in ga shranite za prihodnjo uporabo. Pridržujemo si pravico do morebitnih napak v besedilu ali slikah ter do vseh potrebnih sprememb tehničnih podatkov. Za vsa vprašanja v zvezi s tehničnimi težavami se obrnite na našo službo za podporo uporabnikom.

Pravilna uporaba

- Za najboljše rezultate postavite napravo na tla v bližino odprtega okna ali vrat, da bo svež in hladen zrak neprekinjeno krožil. Če tega ne storite, lahko zaradi ponavljajočega kroženja istega zraka lahko pride do nastanka neprijetnega vonja.
- Če opazite neprijeten vonj, zamenjajte vodo in napravo postavite v bližino odprtega okna ali vrat, da zagotovite nemoteno kroženje svežega zraka.

SPLOŠNA VARNOSTNA NAVODILA

1. Napravo naj uporabljajo samo odgovorne odrasle osebe, ki so prebrale in razumele ta navodila. Otroci, starejši od 16 let, in osebe z zmanjšanimi fizičnimi, senzoričnimi ali mentalnimi sposobnostmi smejo napravo vklapljati ali izklapljati le, če je nameščena v pravilnem delovnem položaju, če so pod nadzorom ali so prejele ustrezna navodila za varno uporabo ter razumejo s tem povezane nevarnosti. Otroci, mlajši od 16 let, naprave ne smejo vklapljati, upravljati, nastavljati, čistiti ali vzdrževati.
2. Naprava ni namenjena igranju otrok; otroke, mlajše od 3 let, je treba ves čas nadzorovati.
3. Napravo uporabljajte v skladu z oznako nazivne napetosti.
4. Ne popravljajte ali spreminjajte naprave sami. Napravo mora

popraviti usposobljena oseba, ali jo v primeru okvare vrnite distributerju.

5. Naprave ne uporabljajte z mokrimi rokami.
6. Če je napajalni kabel poškodovan, ga mora zamenjati proizvajalec, pooblaščeni serviser ali druga usposobljena oseba.
7. Ko naprava ni v uporabi, jo izklopite in izvlecite vtič iz vtičnice.
8. Ne vstavljajte tujih predmetov v odprtine za dovod ali izpust zraka, saj to predstavlja nevarnost in lahko poškoduje napravo.
9. Naprave ne uporabljajte v bližini vnetljivih plinov ali virov toplote.
10. Napravo postavite na ravno površino.
11. Naprave ne uporabljajte na odprtem.
12. Raven vode v rezervoarju ne sme nikoli preseči oznake »MAX« na merilni lestvici. Med delovanjem naprave raven vode v rezervoarju ne sme nikoli pasti pod oznako »MIN« na merilni lestvici.
13. Po dodajanju vode naprave ne nagibajte ali prevrnite; naprava mora ostati stabilna na ravni površini, da preprečite razlitje.
14. Naprave ne nagibajte ali prevračajte. Če se naprava prevrne z vodo v rezervoarju, jo takoj izklopite in izvlecite vtič iz vtičnice. Napravo naj nato pregleda usposobljena oseba ali jo vrnite prodajalcu za pregled in popravilo.
15. Ne prekrivajte odprtin za dovod ali izpust zraka.
16. Napravo očistite z vlažno krpo in nevtralnim detergentom.
17. Ne postavljajte odprtin za dovod in izpust zraka blizu sten, zaves ali drugih zaprtih površin.
18. Med delovanjem naprave ne udarjajte ali stresajte, saj lahko to povzroči samodejni izklop naprave.
19. Da preprečite nastanek neprijetnih vonjav, pogosto menjajte vodo in napravo postavite v bližino odprtega okna ali vrat za boljše kroženje svežega zraka.
20. Naprave ne uporabljajte v bližini kadi, prhe, bazena ali drugih vodnih površin.

Prikaz delov naprave:

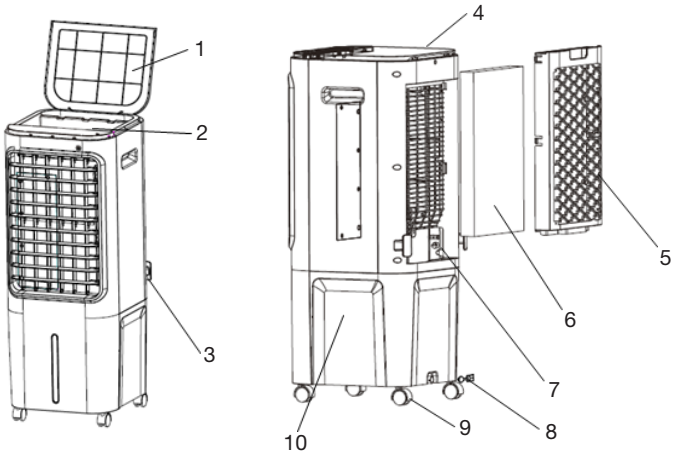

1	Pokrov zgornjega rezervoarja za vodo
2	Zgornji rezervoar za vodo
3	Škatla za kabel
4	Ročaj
5	Zaščitna mreža
6	Filter za vodo
7	Vhod za vodo
8	Izpustni čep
9	Kolesce
10	Rezervoar za vodo

Hlajenje:

Črpalka črpa vodo iz rezervoarja na vrh naprave, kjer ta vstopi v izparilni izmenjevalnik. Ko voda v izparilnem izmenjevalniku izhlapi v vodno paro, nastane hladen zrak. Proces izhlapevanja vode znižuje temperaturo zraka in povečuje relativno vlažnost.

Pravilna uporaba:

- Za najboljše rezultate postavite napravo na tla v bližino odprtega okna ali vrat, da bo svež in hladen zrak neprekinjeno krožil. Če tega ne storite, lahko zaradi ponavljajočega kroženja istega zraka pride do neprijetnega vonja.
- Če opazite neprijeten vonj, zamenjajte vodo in napravo postavite v bližino odprtega okna ali vrat, da zagotovite stalno kroženje svežega zraka.

Značilnosti:

- Hlajenje: Črpalka črpa vodo iz rezervoarja na vrh naprave, kjer ta preide skozi filter za vodo in nato vstopi v izparilni izmenjevalnik. V izparilnem izmenjevalniku voda izhlapi v vodno paro in proizvaja hladen zrak. Proces izhlapevanja vode znižuje temperaturo zraka in povečuje relativno vlažnost.
- Nadzorna plošča: Enostavna in varna za uporabo.
- Nastavljiva hitrost ventilatorja: Naprava ponuja tri nastavitve hitrosti ventilatorja: nizko, srednjo in visoko (Low/Middle/High).
- Izpust zraka pod širokim kotom Samodejno premikanje zadnjih žaluzij: Zadnje žaluzije se lahko samodejno premikajo z ene strani na drugo, kar omogoča širokokotni izpust hladnega zraka. Ročno nastavljive sprednje žaluzije: Sprednje žaluzije lahko ročno prilagodite za usmerjanje zraka navzgor, navzdol ali naravnost.
- Enostavno polnjenje rezervoarja za vodo Odprite zgornji pokrov naprave, izvlecite beli gumijasti čep in dolijte vodo. Pazite, da voda ne preseže oznake maksimalne ravni »MAX« na merilni lestvici rezervoarja za vodo. Ko napolnite rezervoar, gumijasti čep pravilno namestite nazaj na svoje mesto.
- Ledene škatle Naprava je opremljena s štirimi ledenimi škatlami, ki jih lahko uporabite po potrebi. Ledene škatle so primerne za zamenjavo v rezervoarju za vodo ali za dodatno hlajenje, ko jih postavite v zgornji predal naprave.
- Daljinski upravljalnik Naprava vključuje preprost in priročen daljinski upravljalnik za enostavno uporabo.

MONTAŽA IN POLNJENJE REZERVOARJA ZA VODO

1. Montaža koles: Postavite napravo na ravno površino. Kolesca preprosto pritrdite z rahlim potiskom na predvidena mesta.
2. Rezervoar: Odprite zgornji pokrov naprave. Izvlecite beli gumijasti čep in dolijte vodo. Pazite, da voda ne preseže oznake »MAX« na sprednji strani rezervoarja za vodo. Ko je rezervoar poln, gumijasti čep pravilno namestite nazaj.

Pomembna opozorila Med dolivanjem pazite na raven vode v rezervoarju (glejte diagram 2).

a Raven vode v rezervoarju nikoli ne sme preseči oznake »MAX« na merilni lestvici. Med uporabo funkcije vlaženja (hlajenja) raven vode ne sme pasti pod oznako »MIN« na lestvici.

b Če želite povečati hitrost in učinkovitost hlajenja, v zgornji del hladilca zraka preprosto dodajte led ali največ dve zamrznjeni ledeni škatli. To storite tako, da dvignete zgornji pokrov naprave. Pazite, da skupna raven vode nikoli ne preseže oznake »MAX« na merilni lestvici spodnjega rezervoarja.

Navodila za uporabo:

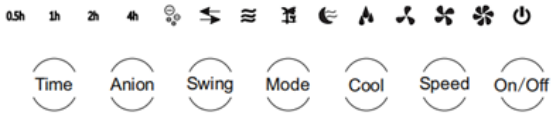

- Tipka ON/OFF: Po priključitvi napajalnega kabla je naprava v stanju pripravljenosti. Pritisnite tipko ON/OFF za vklop ali izklop hladilca zraka.

- Tipka SPEED: Pritisnite tipko SPEED za nastavitev hitrosti ventilatorja. Na zaslonu bo prikazana trenutno izbrana hitrost:

Low Speed (nizka hitrost)

Medium Speed (srednja hitrost)

High Speed (visoka hitrost)

Tipka MODE:
Pritisnite tipko MODE za preklapljanje med tremi načini delovanja ventilatorja:

Standard: Ventilator deluje z največjo hitrostjo.

Breeze: Hitrost ventilatorja se spreminja, da posnema naravni vetrič.

Sleep: Hitrost ventilatorja se vsake pol ure zmanjša za eno stopnjo, nato nadaljuje z nizko hitrostjo.

Tipka TIMER:
S tipko TIMER nastavite čas vklopa ali izklopa naprave v razponu od 0,5 do 7,5 ure.

V stanju pripravljenosti: Večkrat pritisnite tipko TIMER za izbiro želenega časa samodejnega vklopa. Čas se računa z dodajanjem osvetljenih obdobij (npr. če so osvetljene 0,5h, 1h, 2h in 4h, je nastavljenih 7,5h). Naprava se bo samodejno vklopila po preteku izbranega časa. Med stanjem pripravljenosti lahko izberete tudi funkcije ANION, SWING, MODE, SPEED ali COOL za nastavitev pred začetkom delovanja.

Način delovanja s časovnikom za odštevanje: Med delovanjem naprave večkrat pritisnite tipko TIMER, da nastavite čas, ko želite, da se naprava izklopi. Čas se izračuna s seštevanjem osvetljenih intervalov. Na primer, če hkrati svetijo 0,5 h, 1 h, 2 h in 4 h, je nastavljen čas 7,5 h. Naprava se bo po 7,5 urah samodejno izklopila in prešla v stanje pripravljenosti.

Tipka ANION:
Pritisnite tipko ANION, da aktivirate ionizator, ki bo sproščal anione za čiščenje zraka. Ponovno pritisnite tipko, da izklopite funkcijo ionizatorja.

Tipka COOL:
POMEMBNO: Funkcija hlajenja ne deluje brez vode v rezervoarju.
Pritisnite tipko COOL, da aktivirate funkcijo hlajenja/vlaženja, ki bo hladila zrak. Ponovno pritisnite tipko, da izklopite funkcijo hlajenja. Če je rezervoar za vodo prazen ali je treba doliti vodo, simbol nad simbolom hlajenja začne utripati. Funkcija hlajenja ne deluje brez vode v rezervoarju. Ko je funkcija COOL izklopljena, naprava deluje kot običajen ventilator, voda pa ne kroži za hlajenje zraka.

Tipka SWING:
Pritisnite tipko SWING, da aktivirate vodoravno premikanje žaluzij za usmerjanje zraka. Ponovno pritisnite tipko, da funkcijo izklopite. OPOMBA: Sprednje lopatice naprave lahko ročno nastavite v želeni položaj za usmerjanje hladnega zraka navzgor, navzdol ali naravnost. Pri ročnem prilagajanju lopatic navzgor ali navzdol poskrbite, da je naprava izklopljena in vtič izvlečen iz vtičnice.

UPORABA DALJINSKEGA UPRAVLJALNIKA
Vstavite 2 bateriji tipa AAA (nista priloženi). Daljinski upravljalnik ima 7 tipk, ki opravljajo enake funkcije kot tipke na kontrolni plošči naprave. Usmerite daljinski upravljalnik proti napravi. Učinkovita razdalja delovanja je do 6 metrov. Ko daljinskega upravljalnika ne uporabljate, ga shranite na varno mesto in iz njega odstranite baterije.

Pomembno:

a Ne mešajte starih in novih baterij.

b Če daljinskega upravljalnika ne boste uporabljali dalj časa, odstranite baterije.

c Rabljene baterije odgovorno odložite na zbirnih mestih za nevarne odpadke ali v objektih za recikliranje.

Čiščenje naprave:
OPOZORILO: Pred čiščenjem naprave se prepričajte, da je ventilator izklopljen in napajalni kabel izključen iz vtičnice. Za ohranjanje čistoče filtra za vodo in rezervoarja ter preprečevanje neprijetnih vonjav je priporočljivo vsakodnevno menjati vodo.

1. **Čiščenje zaščitne mrežice zadnjega filtra zraka:**
Izklopite napajanje naprave in izvlecite vtič iz vtičnice. Na zadnji strani naprave primite ročaj na vrhu zaščitne mrežice filtra in mrežico previdno odstranite. Nato odstranite filter za vodo iz izparilnega izmenjevalnika. Mrežico očistite z nevtralnim detergentom in mehko krpo. Temeljito sperite z čisto vodo in pustite, da se popolnoma posuši, preden jo ponovno namestite.

2. **Čiščenje filtra za vodo iz izparilnega izmenjevalnika:**
Mokro podlogo previdno očistite z nevtralnim detergentom in mehko krtačo. Nato jo temeljito sperite s čisto vodo. Po čiščenju ponovno namestite podlogo v zaščitno mrežico filtra za zrak in mrežico skrbno pritrdite na zadnjo stran naprave.

   Pozor: Mokra podloga mora biti pravilno nameščena, da preprečite morebitno puščanje.

3. **Čiščenje rezervoarja za vodo:**

- Izklopite napajanje in izvlecite vtič iz vtičnice.
- Napravo postavite nad odtok ali na mesto, kjer lahko voda varno odteče.
- Odstranite gumijasti čep za odtok vode na sredini zadnje strani naprave in izpustite vodo. Po izpustu vode čep previdno vrnite na svoje mesto.
- Previdno odstranite zaščitno mrežico zadnjega filtra za dostop do rezervoarja. Rezervoar očistite z nevtralnim detergentom in mehko krpo, nato ga sperite s čisto vodo.
- Namestite zaščitno mrežico filtra zraka nazaj na svoje mesto in preverite, ali je gumijasti čep za odtok vode trdno nameščen.

Nato napolnite rezervoar in ponovno preverite, ali je gumijasti čep pravilno nameščen in ali morda pušča.

4. Čiščenje zunanje površine:
Površino naprave očistite z nevtralnim detergentom in mehko krpo.

POMEMBNO: Pred čiščenjem vedno izklopite napajanje in izvlecite vtič iz vtičnice. Na nadzorno ploščo ne polivajte vode.

GARANCIJSKA IZJAVA
Izdelek ima vse predpisane in deklarirane lastnosti. Vsi mehanični deli imajo 2 leti garancije, elektro komponente 1 leto, ob upoštevanju pravil v navodilih. Garancijski list velja samo ob priloženem računu o nakupu. Med trajanjem garancije se brezplačno bodo odstranjevale vse napake, ki so posledica slabega materiala, izdelave, okvare ali pomanjkljivosti. Odstranjevanje vodnega kamna, ki nastane zaradi trde vode, ni predmet garancije in se ne šteje za proizvodno napako. Pridržujemo si pravico do popravila ali menjave celotnega izdelka.
Garancija ne krije poškodb, ki so nastale zaradi nepravilne uporabe, normalne porabe ali napake, ki ne vplivajo na vrednost, funkcionalnost in varnost delovanja naprave. Garancija preneha veljati v kolikor popravilo izvaja nepooblaščena oseba ali, če pri popravilu niso uporabljeni originalni nadomestni deli. Za refleksno škodo (DAMNUM EXTRA REM), in sicer za dejansko škodo na premoženju ali izgubo dobička, do katerega bi lahko prišlo zaradi uporabe ali pomanjkljivosti na izdelku, ne prevzemamo odgovornosti. Prav tako ne priznamo stroškov montaže in demontaže ter morebitne druge posredne ali neposredne stroške, zahteve za nadomestilo škode ali nadomestila, ki bi padla v naše breme zaradi morebitnih reklamacij.

ODLAGANJE IN RECIKLIRANJE
Pomembna navodila za varovanje okolja
Skladnost z WEEE direktivo in odlaganje odpadnih izdelkov: Ta izdelek je skladen z WEEE direktivo EU (2012/19/EU). Na izdelku je označen simbol

za odpadno električno in elektronsko opremo (WEEE), kar pomeni, da ga ob koncu življenjske dobe ne smete odlagati skupaj z gospodinjskimi odpadki. Rabljeno napravo je treba odložiti na uradno zbirališče za recikliranje električne in elektronske opreme. Za informacije o lokacijah zbirališč se obrnite na lokalne oblasti. Vsako gospodinjstvo ima ključno vlogo pri recikliranju in ponovni uporabi starih naprav. Pravilno odlaganje odsluženih naprav pripomore k preprečevanju negativnih vplivov na okolje in zdravje ljudi.

Informacije o embalaži
Embalaža izdelka je izdelana iz materialov, ki jih je mogoče reciklirati v skladu z nacionalnimi predpisi o varovanju okolja. Embalažnih materialov ne odlagajte skupaj z gospodinjskimi odpadki. Oddajte jih na zbirna mesta za recikliranje embalaže, ki jih določijo lokalne oblasti.

OBVESTILO O VARSTVU PODATKOV
Za zagotavljanje dogovorjenih storitev se zavezujemo k spoštovanju vseh določb veljavne zakonodaje o varstvu podatkov, vključno z Uredbo (EU) o splošni zaščiti podatkov (GDPR), kjer je to ustrezno. Namen obdelave vaših podatkov je izpolnjevanje naših pogodbenih obveznosti do vas, zagotavljanje varnosti izdelka in zaščita vaših pravic glede garancije ter registracije izdelka. V nekaterih primerih, vendar le ob ustrezni zaščiti podatkov, se lahko osebni podatki prenesejo prejemnikom zunaj Evropskega gospodarskega prostora (EGP).

Proizvedeno za: Fero-Term d.o.o. Gospodarska 17, Donji Stupnik, Zagreb
www.terma.hr, www.fero-term.hr | info@fero-term.hr | +385 (0)1 4343 116

Sicherheitshinweise:
Bitte lesen Sie diese Anleitung vor dem Gebrauch sorgfältig durch und bewahren Sie sie zum späteren Nachschlagen auf. Wenn Sie das Gerät an eine andere Person übergeben, bitte fügen Sie auch diese Bedienungsanleitung hinzu.

Allgemeine Informationen:
Bitte lesen Sie vor dem Gebrauch die gesamte Anleitung und bewahren Sie sie zum späteren Nachschlagen auf. Wir behalten uns das Recht vor, Irrtümer im Text oder in den Abbildungen zu korrigieren und alle erforderlichen Änderungen der technischen Angaben vorzunehmen. Im Falle von Fragen bezüglich technischer Probleme wenden Sie sich bitte an unseren Kundenservice.

Ordnungsgemäße Verwendung:

- Um die besten Ergebnisse zu erzielen, ist es wichtig, das Gerät auf den Boden in der Nähe eines offenen Fensters oder einer offenen Tür aufzustellen, damit die saubere, kalte Luft ständig zirkulieren kann. Wenn Sie dies nicht befolgen, kann ein unangenehmer Geruch wegen der erneuten Zirkulation derselben Luft entstehen.
- Wenn ein unangenehmer Geruch bemerkbar ist, wechseln Sie einfach das Wasser und stellen Sie das Gerät neben ein offenes Fenster oder eine offene Tür, damit die saubere, kalte Luft ständig zirkulieren kann.

ALLGEMEINE SICHERHEITSHINWEISE:

1. Das Gerät darf nur von verantwortungsbewussten Erwachsenen bedient werden, nachdem sie diese Anleitung gelesen und verstanden haben. Dieses Gerät darf von Kindern ab 16 Jahren und Personen mit eingeschränkten körperlichen, sensorischen oder geistigen Fähigkeiten nur dann ein-/ausgeschaltet werden, wenn es in der vorgesehenen normalen Betriebsposition aufgestellt oder installiert wird und sie beaufsichtigt oder bezüglich der sicheren Verwendung des Geräts unterwiesen

wurden und die damit verbundenen Gefahren verstehen. Kinder unter 16 Jahren dürfen das Gerät nicht anschließen, bedienen, einstellen und/oder reinigen oder Benutzerwartungen durchführen.

2. Kinder dürfen nicht mit dem Gerät spielen. Kinder unter 3 Jahren sollten vom Gerät ferngehalten werden, es sei denn, sie werden ständig beaufsichtigt.
3. Verwenden Sie das Gerät im Einklang mit der erforderlichen Nennspannung, die auf dem Aufkleber angegeben ist.
4. Es dürfen keine Reparaturen oder mechanische Änderungen am Gerät vorgenommen werden. Das Gerät muss von einer qualifizierten Person repariert werden oder es muss, wenn das Gerät defekt ist, an den Händler zurückgegeben werden.
5. Bedienen Sie das Gerät nie mit nassen Händen.
6. Wenn das Netzkabel beschädigt ist, muss es vom Hersteller, seinem autorisierten Servicetechniker oder einer ähnlich qualifizierten Person ersetzt werden.
7. Wenn das Gerät nicht verwendet wird, muss es ausgeschaltet und der Stecker aus der Steckdose gezogen werden.
8. Stecken Sie keine Fremdkörper in die Öffnungen für den Luftein- und -auslass. Dies kann gefährlich sein und das Gerät schädigen.
9. Verwenden Sie das Gerät nicht in der Nähe brennbarer Gase und/oder irgendeiner Wärmequelle.
10. Verwenden Sie das Gerät nur auf einem ebenen Untergrund.
11. Verwenden Sie das Gerät nicht im Freien.
12. Der Wasserstand im Wassertank darf zu keinem Zeitpunkt die Kennzeichnung „MAX“ auf der Skala überschreiten. Während des Betriebs darf der Wasserstand im Wassertank zu keinem Zeitpunkt die Kennzeichnung „MIN“ auf der Skala unterschreiten.
13. Nach der Zugabe von Wasser in den Wassertank darf das Gerät nicht gekippt oder umgestoßen werden. Nach der Zugabe von Wasser muss das Gerät stabil auf dem ebenen Untergrund bleiben, um ein Verschütten des Wassers zu verhindern.
14. Das Gerät darf nicht umgestoßen werden. Wenn das Gerät mit

Wasser im Wassertank umgestoßen wird, schalten Sie es sofort aus und ziehen Sie den Stecker aus der Steckdose. Das Gerät muss daraufhin von einer qualifizierten Person überprüft werden, oder Sie können es an der Verkaufsstelle zur Überprüfung und Reparatur abgeben.

15. Die Luftöffnungen dürfen nicht abgedeckt werden.
16. Verwenden Sie für die Reinigung des Gerätes ein feuchtes Tuch und ein neutrales Reinigungsmittel.
17. Stellen Sie die Luftein- und/oder -auslässe nicht in der Nähe von Wänden oder Vorhängen oder irgendeiner anderen eingeengten Umgebung aus.
18. Stoßen oder schütteln Sie das Gerät nicht während des Gebrauchs. Dies kann zu einer automatischen Unterbrechung des Betriebs des Gerätes führen.
19. Um einen unangenehmen Geruch zu verhindern, sollte das Wasser oft gewechselt und das Gerät in der Nähe eines offenen Fensters oder einer offenen Tür aufgestellt werden, damit die saubere Luft besser zirkulieren kann.
20. Das Gerät darf nicht in der Nähe von Badewannen, Duschen, Pools oder irgendeiner anderen Wasserfläche verwendet werden.

Abbildung der Teile:

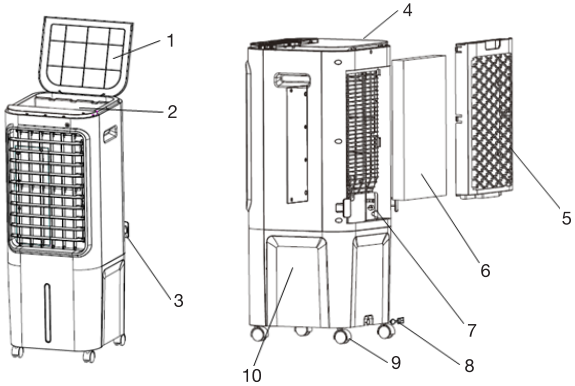

1 Deckel des oberen Wassertanks
2 Oberer Wassertank
3 Netzkabelaufhängung
4 Griff
5 Schutzgitter
6 Wasserfilter
7 Wassereinlass
8 Ablassstopfen
9 Rollen
10 Wassertank

Kühlprinzip:
Die Pumpe fördert das Wasser aus dem Tank an die Spitze des Gerätes und das Wasser wird dann in den Verdunstungswärmetauscher geleitet. Wenn das Wasser im Verdunstungswärmetauscher zu Wasserdampf verdunstet, wird die kalte Luft erzeugt. Die Verdunstung von Wasser senkt die Lufttemperatur und erhöht die relative Feuchtigkeit.

Ordnungsgemäße Verwendung:

- Um die besten Ergebnisse zu erzielen, ist es wichtig, das Gerät auf den Boden in der Nähe eines offenen Fensters oder einer offenen Tür aufzustellen, damit die saubere, kalte Luft ständig zirkulieren kann. Wenn Sie dies nicht befolgen, kann ein unangenehmer Geruch wegen der erneuten Zirkulation derselben Luft entstehen.
- Wenn ein unangenehmer Geruch bemerkbar ist, wechseln Sie einfach das Wasser und stellen Sie das Gerät neben ein offenes Fenster oder eine offene Tür, damit die saubere, kalte Luft ständig zirkulieren kann.

Merkmale:

- Kühlprinzip: Die Pumpe fördert das Wasser aus dem Tank an die Spitze des Gerätes und das Wasser wird dann in den Wasserfilter des Verdunstungswärmetauschers geleitet. Das Wasser im Verdunstungswärmetauscher verdunstet zu Wasserdampf und erzeugt die kalte Luft. Die Verdunstung von Wasser senkt die Lufttemperatur und erhöht die relative Feuchtigkeit.
- Bedienfeld: Sicher und benutzerfreundlich gestaltet.
- Einstellbare Ventilatorgeschwindigkeit: Das Gerät hat drei Geschwindigkeiten - Low/Middle/High.
- Distribution der gekühlten Luft in einem weiten Winkel: Die hinteren Lamellen können von einer Seite zur anderen gerichtet werden und distribuieren so automatisch die gekühlte Luft in einem weiten Winkel. Die vorderen Lamellen können manuell

für die Änderung der Auslassrichtung nach oben, unten oder geradeaus eingestellt werden.

- Einfaches Befüllen des Wassertanks: Öffnen Sie einfach den oberen Deckel, ziehen Sie den weißen Gummistopfen heraus und füllen Sie das Wasser ein. Vergessen Sie dabei nicht, das Wasser nur bis zur maximalen Kennzeichnung am Wassertank einzufüllen. Wenn der Wassertank voll ist, vergessen Sie nicht, den Gummistopfen an seinem Ort zurückzusetzen.
- Eiskästen: Im Lieferumfang sind 4 Eiskästen enthalten, sodass Sie bei Bedarf Ersatz-Eiskästen zum Einlegen in den Wassertank bereit haben, oder legen Sie die Eiskästen einfach in das Fach oben auf dem Gerät.
- Fernbedienung: Die Fernbedienung ist einfach zu benutzen.

MONTAGE UND BEFÜLLEN DES TANKS:

1. Montage der Rollen: Stellen Sie das Gerät auf einem ebenen Untergrund auf und schieben Sie die Rollen einfach in die entsprechende Position.
2. Tank: Öffnen Sie einfach den oberen Deckel, ziehen Sie den weißen Gummistopfen heraus und füllen Sie das Wasser ein. Vergessen Sie dabei nicht, das Wasser nur bis zur maximalen Kennzeichnung an der Vorderseite des Wassertanks einzufüllen. Wenn der Wassertank voll ist, vergessen Sie nicht, den Gummistopfen an seinem Ort zurückzusetzen.
   Bitte beachten: Wasserstand im Wassertank während der Zugabe von Wasser (Abb. 2).

a Der Wasserstand im Wassertank darf nicht die Kennzeichnung „MAX“ auf der Skala überschreiten. Während der Befeuchtung (*durch Nutzung der Kühlfunktion) darf der Wasserstand im Wassertank nicht die Kennzeichnung „MIN“ auf der Skala unterschreiten.

b Wenn Sie die Geschwindigkeit und Kühlleistung erhöhen möchten, legen Sie das Eis oder die gefrorenen Eiskästen () in den oberen Teil des Luftkühlers durch ein einfaches Öffnen des oberen Deckels. Achten Sie darauf, dass der insgesamte

Wasserstand niemals die Kennzeichnung „MAX“ auf dem unteren Wassertank überschreitet.

BETRIEB:

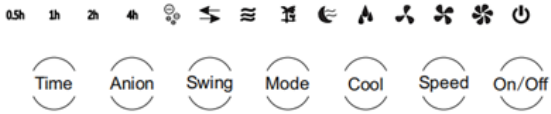

- ON/OFF-Taste: Nach dem Anschluss des Netzkabels befindet sich der Luftkühler im Standby-Zustand. Durch Drücken der ON/OFF-Taste können Sie den Luftkühler ein- oder ausschalten.
- SPEED-Taste: Durch Drücken der Speed-Taste können Sie die Ventilatorgeschwindigkeit einstellen. Die aktuell eingestellte Ventilatorgeschwindigkeit wird auf dem Bedienfeld angezeigt.

Low Speed

Medium Speed

High Speed

MODE-Taste:
Durch Drücken dieser Taste können Sie zwischen drei Möglichkeiten des Luftstroms wählen:

Standard: Der Ventilator läuft mit Höchstgeschwindigkeit.

Breeze: Die Ventilatorgeschwindigkeit ändert sich derart, sodass eine natürliche Brise nachgeahmt wird.

Sleep: Die Ventilatorgeschwindigkeit verringert sich jede halbe Stunde um eine Stufe und arbeitet danach mit niedriger Geschwindigkeit weiter.

TIMER-Taste: Durch Drücken dieser Taste kann die Zeitschaltuhr zum Einschalten oder Countdown mit einer Dauer zwischen 0,5 Stunden und 7,5 Stunden eingestellt werden.

Im Standby-Zustand: Durch mehrfaches Drücken der TIMER-Taste können Sie einstellen, wann sich das Gerät einschalten soll. Die Zeit wird durch die Summe der leuchtenden Perioden berechnet. Wenn z. B. die Anzeigen für 0,5 Stunden, 1 Stunde, 2 Stunden und 4 Stunden gleichzeitig leuchten, werden 7,5 Stunden ausgewählt und das Gerät schaltet sich nach 7,5 Stunden automatisch aus dem Standby-Zustand ein. Zudem können Sie im Standby-Zustand auch den Betriebsmodus ANION, SWING, MODE, SPPED oder COOL einstellen.

Countdown-Funktion: Durch mehrfaches Drücken der TIMER-Taste während des Betriebs können Sie einstellen, wann sich das Gerät ausschalten soll. Die Zeit wird durch die Summe der leuchtenden Perioden berechnet. Wenn z. B. die Anzeigen für 0,5 Stunden, 1 Stunde, 2 Stunden und 4 Stunden gleichzeitig leuchten, werden 7,5 Stunden ausgewählt und das Gerät schaltet sich nach 7,5 Stunden automatisch aus und wechselt in den Standby-Zustand.

ANION-Taste: Drücken Sie die ANION-Taste, um den Ionisator zu aktivieren, und das Gerät erzeugt Anionen, die die Luftreinigung unterstützen. Zum Ausschalten des Ionisators drücken Sie erneut die Taste.

COOL-Taste:
WICHTIG: Die Kühlfunktion kann nicht ohne Wasser im Wassertank genutzt werden.
Durch Drücken der COOL-Taste schalten Sie die Befeuchtungs-/ Kühlfunktion ein, durch die die Luft gekühlt wird. Zum Ausschalten drücken Sie erneut die Taste. Das Symbol oberhalb des Kühlsymbols blinkt, wenn Wasser in den Tank gefüllt werden muss oder der Tank leer ist. Die Kühlfunktion kann nicht ohne Wasser im Wassertank genutzt werden. Wenn die COOL-Funktion ausgeschaltet ist, funktioniert der Luftkühler

wie ein normaler Ventilator und das Wasser zirkuliert nicht, um die Luft zu kühlen.

SWING-Taste: Durch Drücken dieser Taste bewegen sich die Lamellen für die Luftströmung horizontal. Zum Ausschalten dieser Funktion drücken Sie erneut die Taste. HINWEIS: Die vorderen Lamellen des Geräts können manuell in die gewünschte Position gebracht werden, um die Richtung zu ändern, in der die kalte Luft nach oben, unten oder geradeaus geblasen wird. Vergewissern Sie sich bei der manuellen Einstellung nach oben oder unten, dass das Gerät ausgeschaltet und der Stecker aus der Steckdose gezogen ist.

VERWENDUNG DER FERNBEDIENUNG: Legen Sie die Batterien ein (2 x AAA, nicht im Lieferumfang). Auf der Fernbedienung befinden sich 7 Tasten. Sie haben dieselbe Funktion wie die Tasten auf dem Bedienfeld. Richten Sie die Fernbedienung zum Gerät. Die Reichweite der Fernbedienung ist 6 Meter. Wenn die Fernbedienung nicht verwendet wird, verstauen Sie sie an einem sicheren Ort und entfernen Sie die Batterien.

Wichtig:

a Kombinieren Sie nicht alte mit neuen Batterien.

b Entfernen Sie die Batterien aus der Fernbedienung, wenn sie für einen längeren Zeitraum nicht verwendet wird.

c Entsorgen Sie die Batterien verantwortungsvoll bei einer Sondermüllsammelstelle oder Recyclinganlage.

Reinigung des Gerätes:
WARNUNG: Bevor Sie mit der Reinigung irgendeines Teils des Gerätes beginnen, vergewissern Sie sich, dass der Ventilator ausgeschaltet und der Stecker aus der Steckdose gezogen ist.
Wir empfehlen, das Wasser täglich zu wechseln, damit der Wasserfilter des Verdunstungswärmetauschers und der Wassertank sauber und geruchsfrei bleiben.

1. Reinigung des Schutzgitters des hinteren Luftfilters:
Schalten Sie die Stromversorgung aus und ziehen Sie den Stecker, greifen Sie das Schutzgitter des Luftfilters an der Rückseite des Geräts oben am Griff und entfernen
Sie es sorgfältig vom Gerät. Entfernen Sie den Wasserfilter des Verdunstungswärmetauschers. Verwenden Sie zur Reinigung des Schutzgitters des Filters ein neutrales Reinigungsmittel und feuchtes Tuch. Spülen Sie es unter klarem, sauberem Wasser aus und lassen Sie es trocknen.
2. Reinigung des Wasserfilters des Verdunstungswärmetauschers:
Reinigen Sie den nassen Untergrund sorgfältig mit einem neutralen Reinigungsmittel und feuchten Tuch. Spülen Sie ihn danach unter klarem, sauberem Wasser aus. Legen Sie den Untergrund nach der Reinigung erneut in das Schutzgitter des Luftfilters und setzen Sie das Schutzgitter wieder vorsichtig in die Rückseite des Gerätes.

Achtung: Der nasse Untergrund muss ordentlich platziert sein, um undichte Stellen zu verhindern.

3. Reinigung des Wassertanks:
- Schalten Sie die Stromversorgung aus und ziehen Sie den Stecker.
- Stellen Sie das Gerät über einen Abfluss oder einen ähnlichen Gegenstand, der Wasser auffangen kann.
- Entfernen Sie die Gummiablassstopfen, die sich in der Mitte auf der Rückseite des Gerätes befindet und lassen Sie das Wasser ablaufen. Nachdem das Wasser abgelassen wurde, stecken Sie den Ablassstopfen wieder zurück.
- Entfernen Sie vorsichtig das Schutzgitter des Luftfilters an der Rückseite des Gerätes, um auf den Wassertank zugreifen zu können. Reinigen Sie den Tank sorgfältig mit einem neutralen Reinigungsmittel und wischen Sie ihn gründlich mit einem Tuch und

sauberem Wasser ab.

- Setzen Sie das Schutzgitter des Luftfilters wieder zurück und vergewissern Sie sich, dass der Gummiablassstopfen fest befestigt ist. Befüllen Sie den Tank mit Wasser und überprüfen Sie, ob der Gummiablassstopfen ordnungsgemäß platziert wurde uns es keine undichten Stellen gibt.

4. Reinigung der Oberfläche:
Reinigen Sie die Oberfläche sorgfältig mit einem neutralen Reinigungsmittel und feuchten Tuch.
WICHTIG: Bei der Reinigung des Gerätes muss die Stromversorgung ausgeschaltet sein und der Stecker aus der Steckdose gezogen werden. Achten Sie darauf, dass auf der Oberfläche des Bedienfeldes kein Wasser liegen bleibt.

GARANTIEERKLÄRUNG

Das Produkt verfügt über alle vorgeschriebenen und deklarierten Eigenschaften. Für alle mechanischen Teile gilt eine Garantie von 2 Jahren, für elektrische Komponenten 1 Jahr, vorbehaltlich der Einhaltung der Regeln in der Anleitung. Der Garantieschein gilt zusammen mit dem beigefügten Kaufbeleg. Während der Garantiezeit werden alle Fehler, die auf minderwertiges Material, Verarbeitung, Fehler oder Mängel zurückzuführen sind, kostenlos behoben. Die Reinigung von Kalkablagerungen, die durch „hartes“ Wasser verursacht werden, fällt nicht unter die Garantie und stellt keinen Herstellungsfehler des Produkts dar. Wir behalten uns das Recht vor, das gesamte Produkt zu reparieren oder auszutauschen.

Von der Garantie ausgeschlossen sind Schäden, die durch unsachgemäßen Gebrauch, normale Abnutzung und Fehler entstehen und den Wert, die Funktionalität und die Sicherheit des Gerätes nicht beeinträchtigen. Die Garantie erlischt, wenn die Reparatur durch eine nicht autorisierte Person durchgeführt wird oder wenn bei der Reparatur keine Originalersatzteile verwendet wurden. Wir übernehmen keine Haftung für Reflexschäden (DAMNUM EXTRA REM), für tatsächliche Sachschäden

oder entgangenen Gewinn, die durch die Verwendung oder einen Mangel des Produkts entstehen könnten. Ebenso erkennen wir keine Montage- und Demontagekosten sowie sonstige mittelbare oder unmittelbare Kosten, Schadensersatzansprüche oder Gebühren an, die aufgrund etwaiger Reklamationen zu unseren Lasten fallen würden.

ENTSORGUNG UND RECYCLING

Wichtige Umwelthinweise

Einhaltung der WEEE-Richtlinie und Entsorgung des Abfallprodukts: Dieses Produkt entspricht der EU-WEEE-Richtlinie (2012/19/EU). Dieses Produkt trägt das Klassifizierungssymbol für Elektro- und Elektronikaltgeräte (WEEE).

Dieses Symbol weist darauf hin, dass dieses Produkt am Ende seiner Lebensdauer nicht mit dem restlichen Hausmüll entsorgt werden darf. Das Altgerät muss an der offiziellen Entsorgungsstelle für das Recycling von Elektro- und Elektronikgeräten abgegeben werden. Für die geeigneten Entsorgungsstellen wenden Sie sich an Ihre örtlichen Behörden. Jeder Haushalt spielt eine wichtige Rolle bei der Verwertung und dem Recycling von Altgeräten. Die ordnungsgemäße Entsorgung des Altgeräts trägt dazu bei, mögliche negative Folgen für die Umwelt und die menschliche Gesundheit zu vermeiden.

Informationen zur Verpackung

Die Verpackungsmaterialien des Produkts werden aus Materialien hergestellt, die gemäß unseren nationalen Umweltvorschriften recycelt werden können. Entsorgen Sie das Verpackungsmaterial nicht im Hausmüll oder anderen Abfällen. Bringen Sie sie zu den von den örtlichen Behörden ausgewiesenen Sammelstellen für Verpackungsmaterialien.

DATENSCHUTZHINWEIS

Zur Erbringung der mit dem Kunden vereinbarten Leistungen verpflichten wir uns zur uneingeschränkten Einhaltung sämtlicher Bestimmungen des geltenden Datenschutzrechts gemäß den vereinbarten Ländern, in denen die Leistungen für den Kunden erbracht werden, sowie ggf. der

Datenschutz-Grundverordnung der EU (DSGVO). Der Zweck unserer Datenverarbeitung liegt im Allgemeinen in der Erfüllung unserer vertraglichen Verpflichtung Ihnen gegenüber und aus Gründen der Produktsicherheit in der Wahrung Ihrer Rechte im Zusammenhang mit Garantie- und Produktregistrierungsfragen. In einigen Fällen, jedoch nur bei Gewährleistung eines angemessenen Datenschutzes, kann es zu einer Übermittlung personenbezogener Daten an Empfänger außerhalb des Europäischen Wirtschaftsraums kommen.

Hergestellt für: Fero-Term d.o.o. Gospodarska 17, Donji Stupnik, Zagreb
www.terma.hr, www.fero-term.hr | info@fero-term.hr | +385 (0)1 4343 116

TERMA AIR

Website:
www.terma.hr
www.fero-term.hr

Gospodarska 17
Donji Stupnik, Zagreb

E-mail: info@fero-term.hr
tel: +385 (0)1 4343 116