Fero-Term d.o.o.
Gospodarska ulica 17,
Donji Stupnik, HR-10255 G.Stupnik
Tel: +385 1 4343 116; Fax: +385 1 6651 657
www.fero-term.hr

Upute za montažu kade „Image“

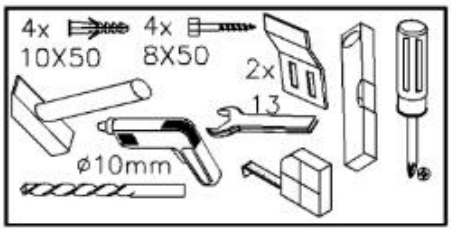

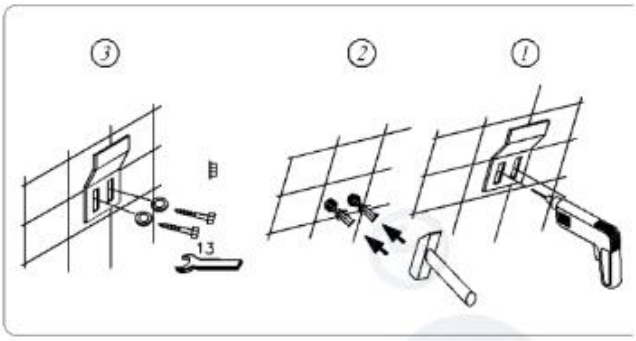

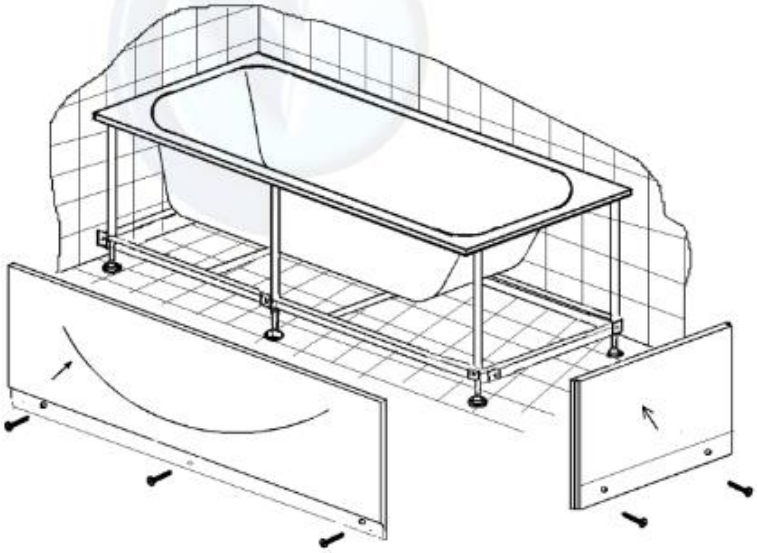

Društvo je upisano u registar Trgovačkog suda u Zagrebu, Tt-02/6605-2 • MBS: 080439935 • OIB: 69638067216 • Žiro račun: Erste&Steiermärkische Bank d.d., Rijeka • IBAN: HR5424020061100098948 • SWIFT: ESBCHR22 • Temeljni kapital: 98.302.200,00 kuna, uplaćen u cijelosti • Uprava: predsjednik uprave: Tomislav Gudeljević, članovi uprave: Jelena Gudeljević Hruškar, Jozo Gudeljević, Marija Sajko, Jadranka Mitrović