SLO
TEHNIČNI LIST

V401128

Armatura za pomivalno korito Voxort Gala Gold

Tehnične značilnosti
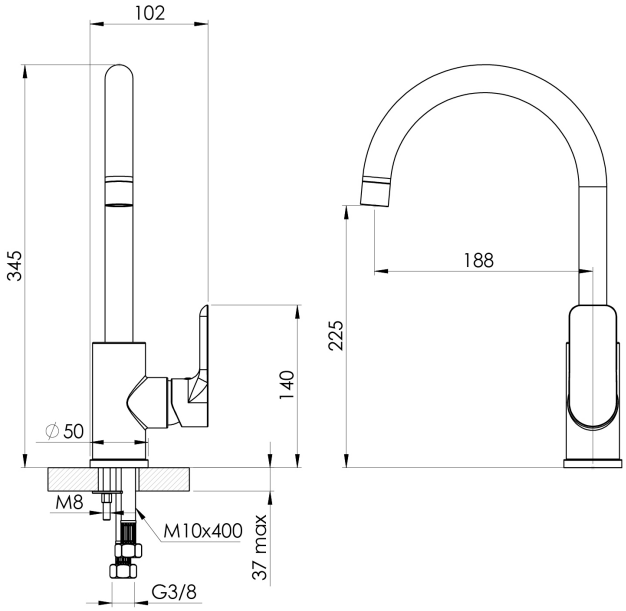
Serija	Gala Gold
Barva	Zlatna
Način vgradnje armature	Stoječa
Tip armature	Klasična
Tuš funkcija	Ne
Globina (mm)	170
Višina (mm)	340
Izliv (mm)	188
Priključek	3/8"
Pretok (L)	14,4
Domet obračanja	360°
Višina izliva (mm)	345
Klasa hrupa	II
Specifikacija	• enoročna Armatura za pomivalno korito • montaža na pomivalno korito z eno luknjo • visoki izliv • 35mm keramična kartuša